TTD SASH – Weight Termo

Szklenie Ug=0,7 W/m²K ; Uw>1,2 W/m²K

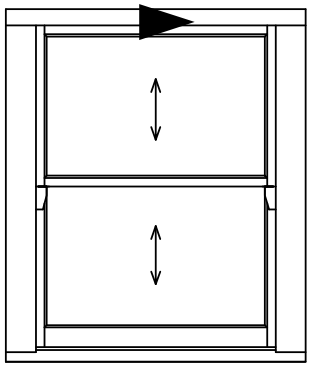

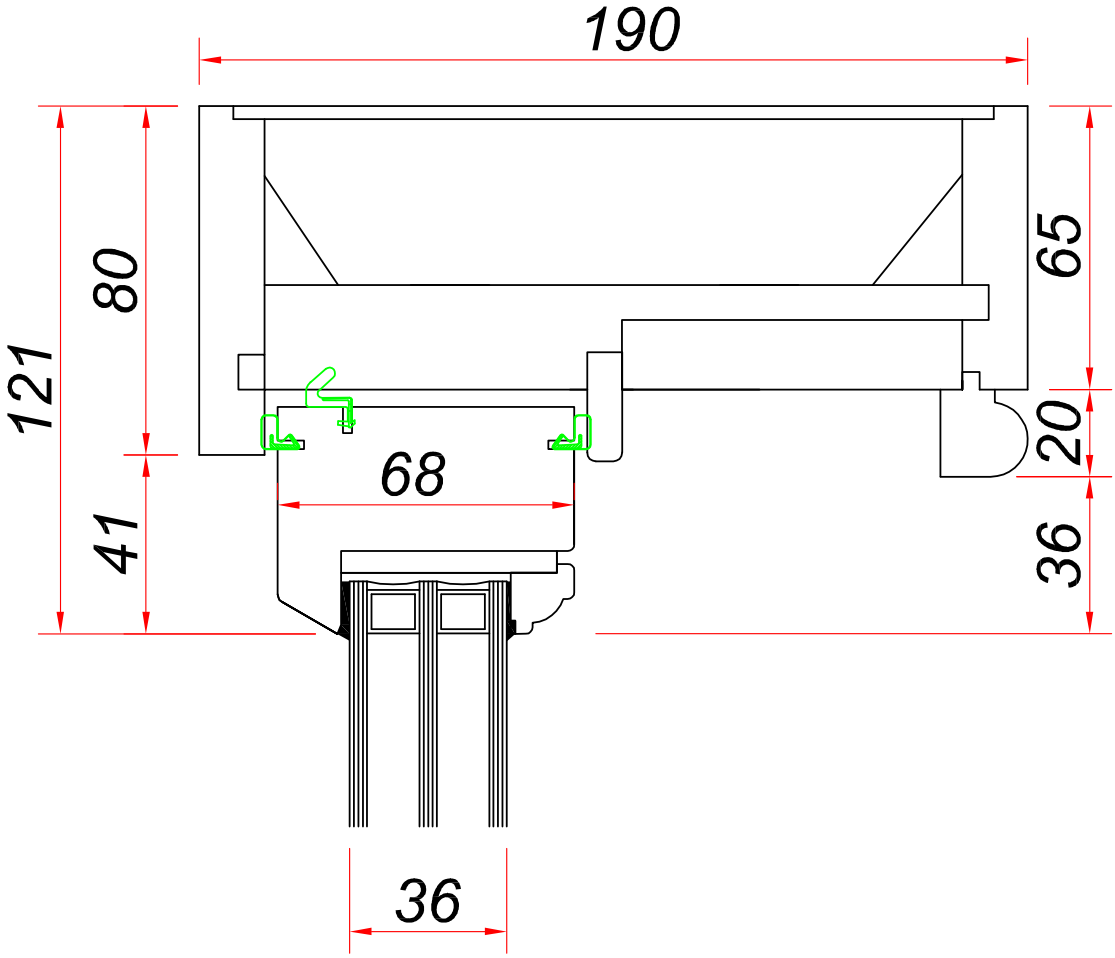

07/2016

TTD SASH – Weight Termo

Szklenie Ug=0,7 W/m²K ; Uw>1,2 W/m²K

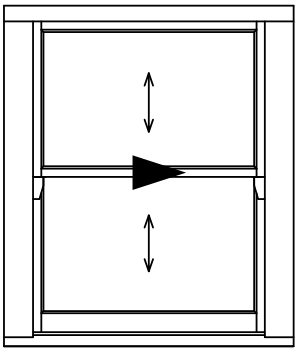

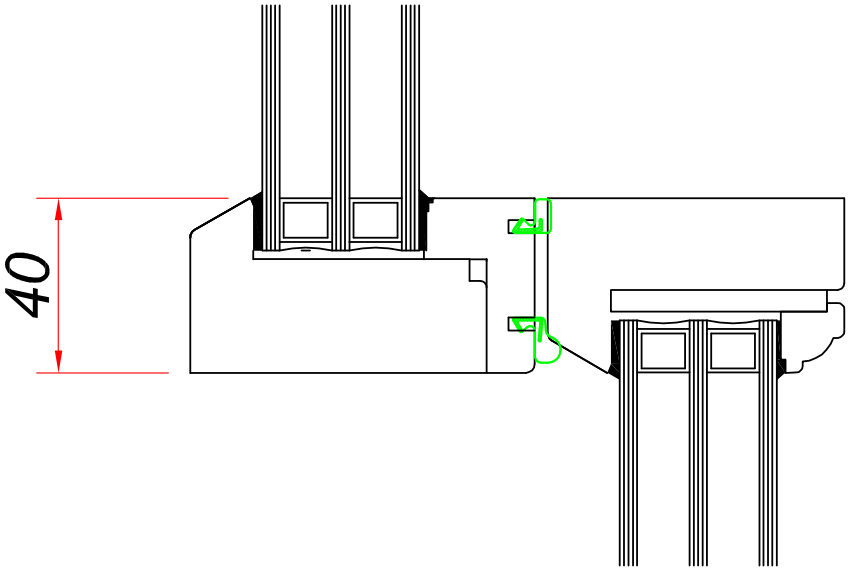

TTD SASH – Weight Termo

Szklenie Ug=0,7 W/m²K ; Uw>1,2 W/m²K

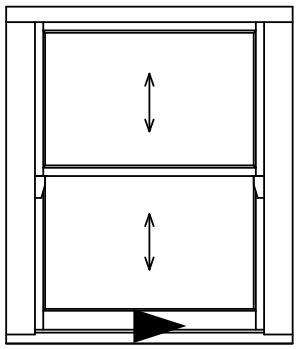

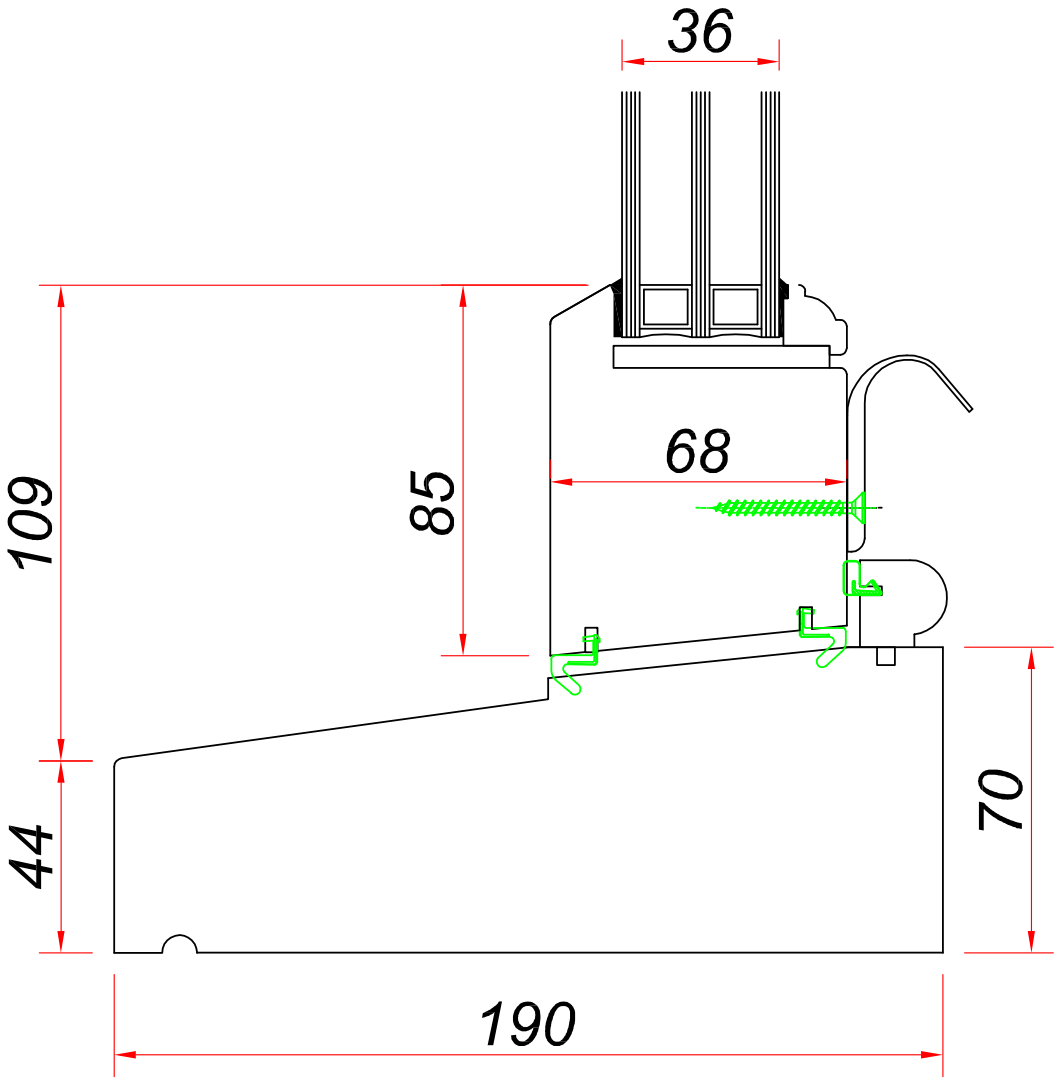

07/2016

TTD SASH – Weight Termo

Szklenie Ug=0,7 W/m²K ; Uw>1,2 W/m²K

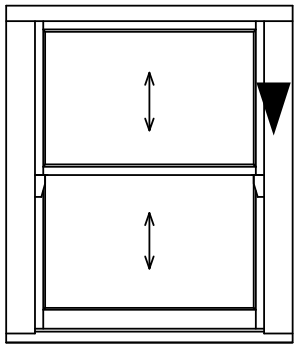

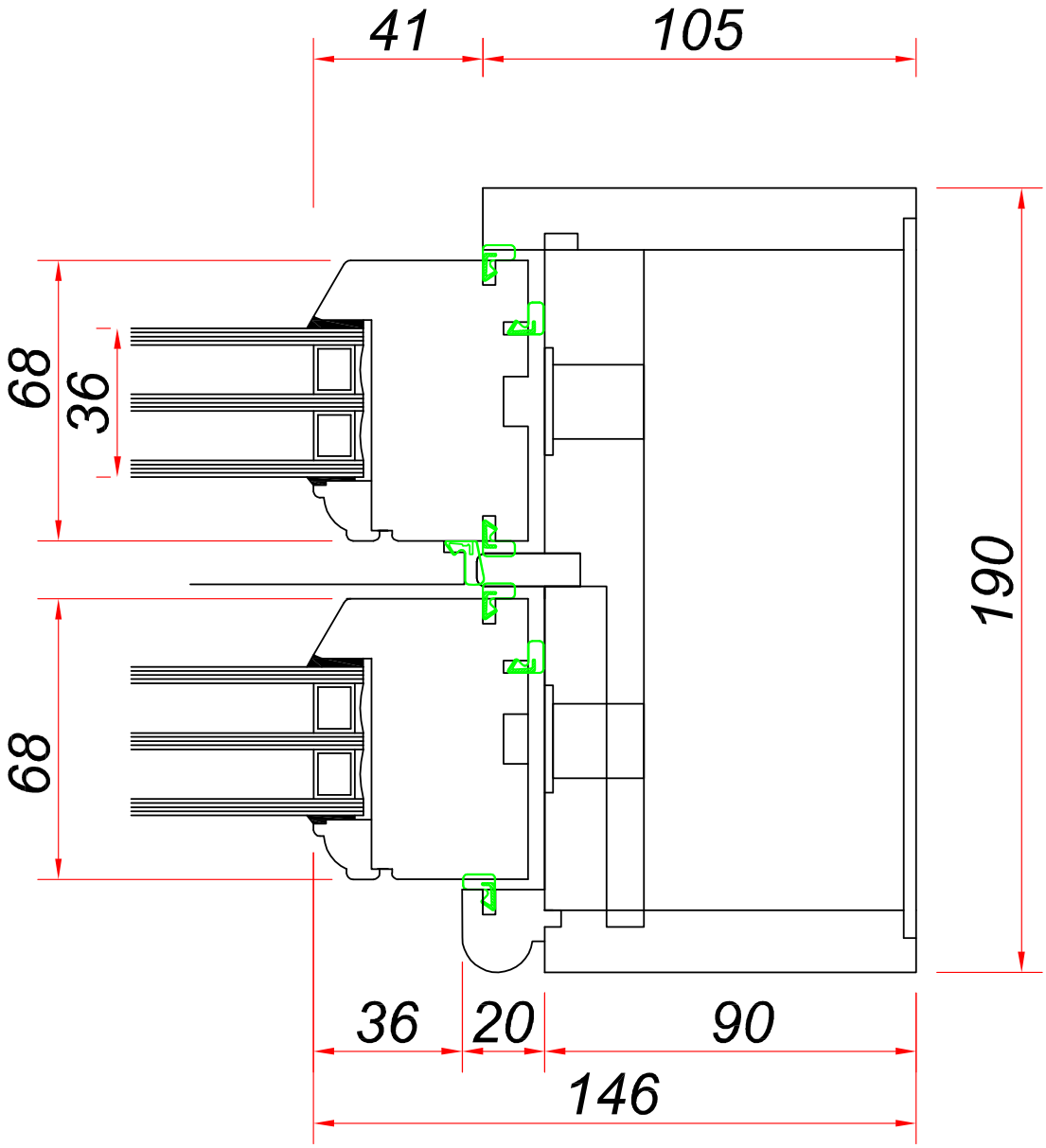

07/2016