# TTD SASH – Weight Retro

Szklenie do 14mm ; Uw>2,0 W/m²K

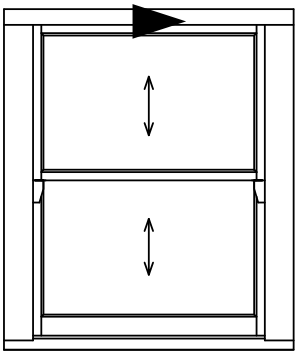

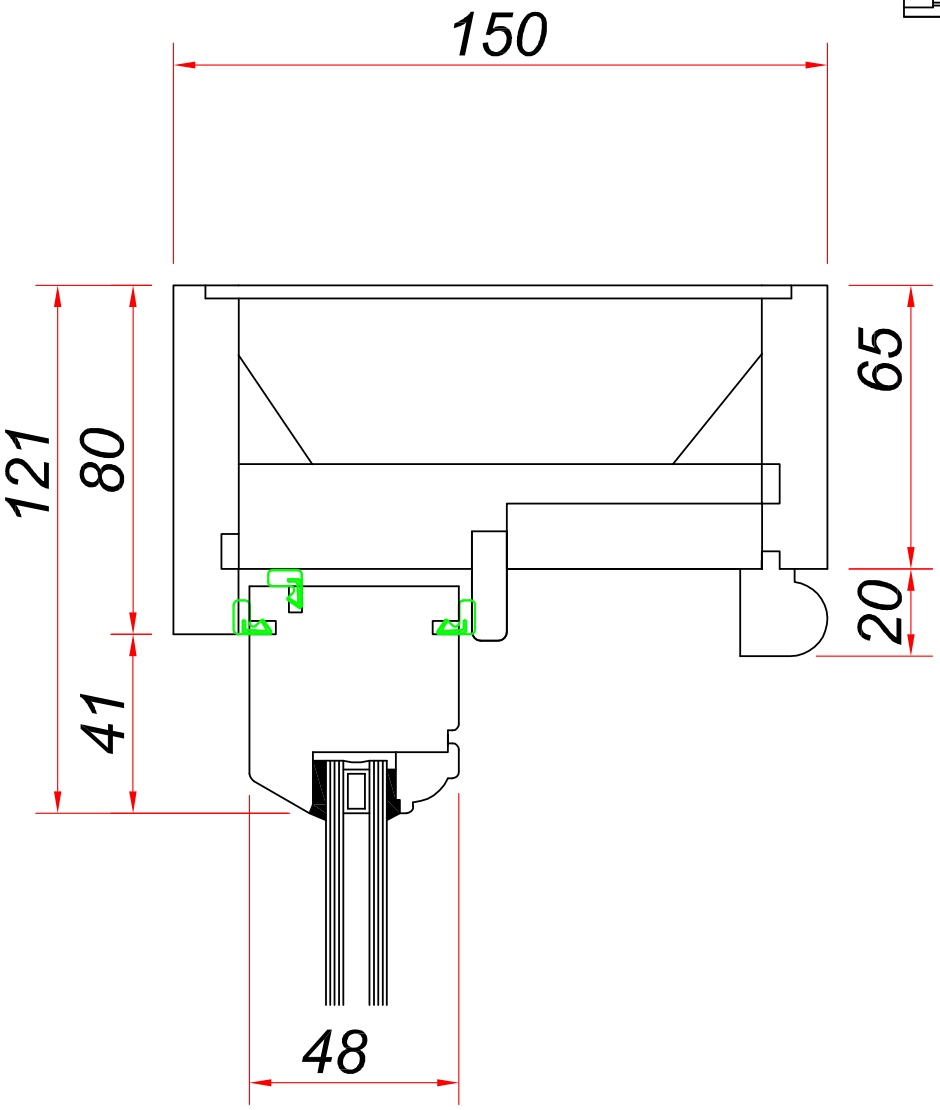


07/2016

# TTD SASH – Weight Retro

Szklenie do 14mm ; Uw>2,0 W/m²K

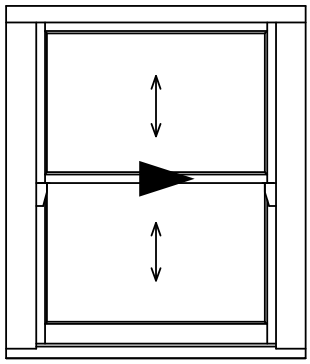

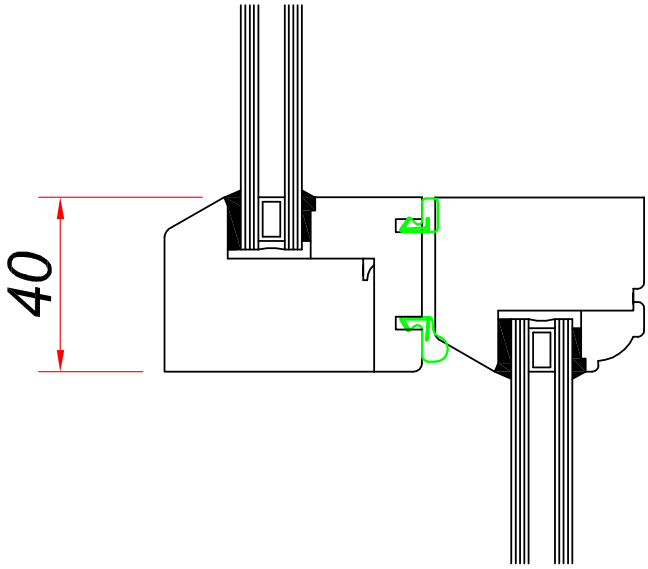

# TTD SASH – Weight Retro

Szklenie do 14mm ; Uw>2,0 W/m²K

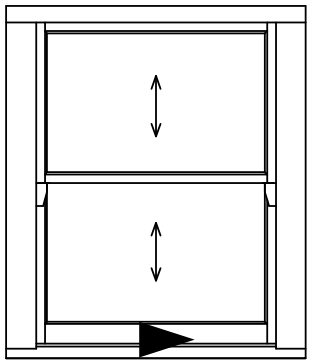

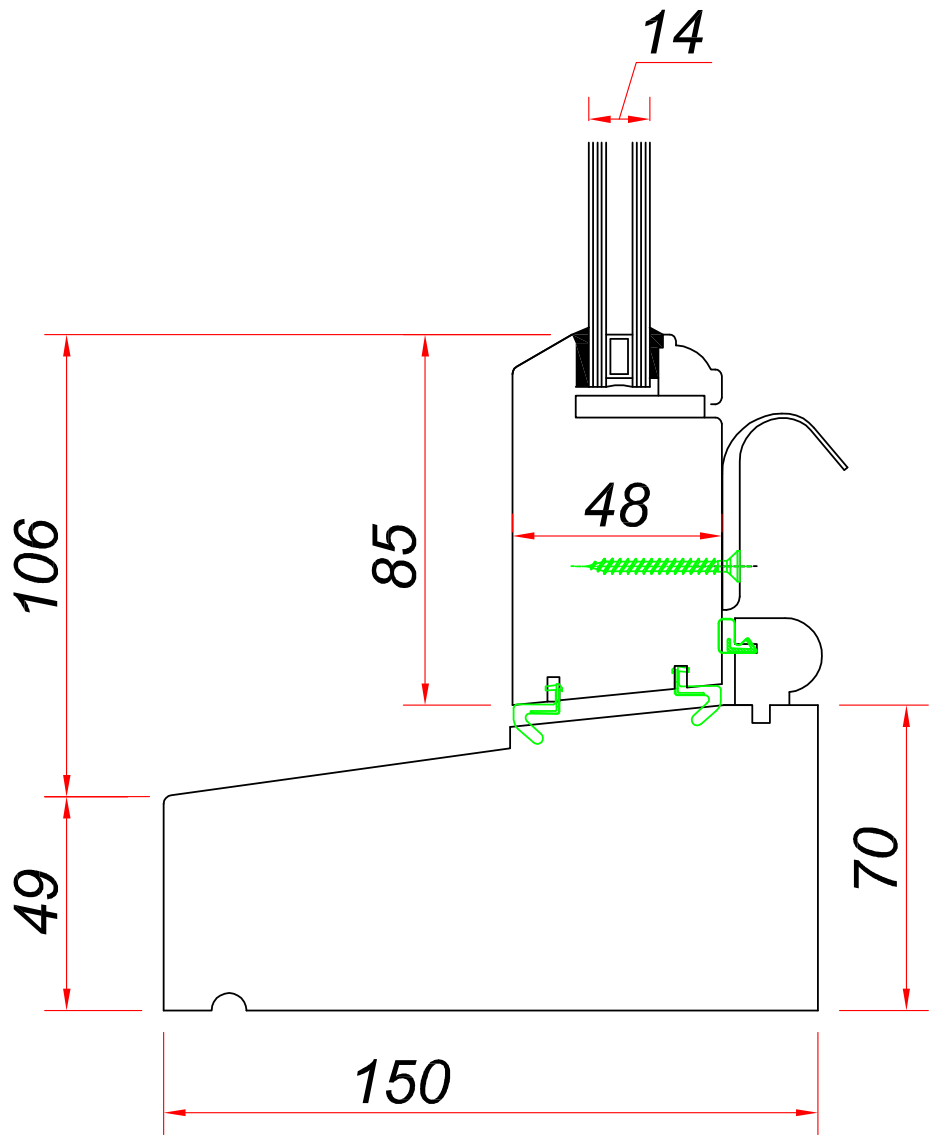

# TTD SASH – Weight Retro
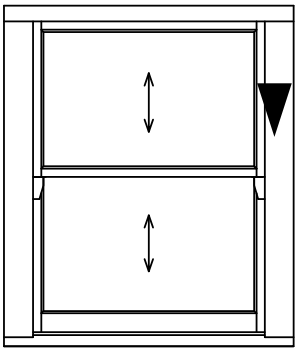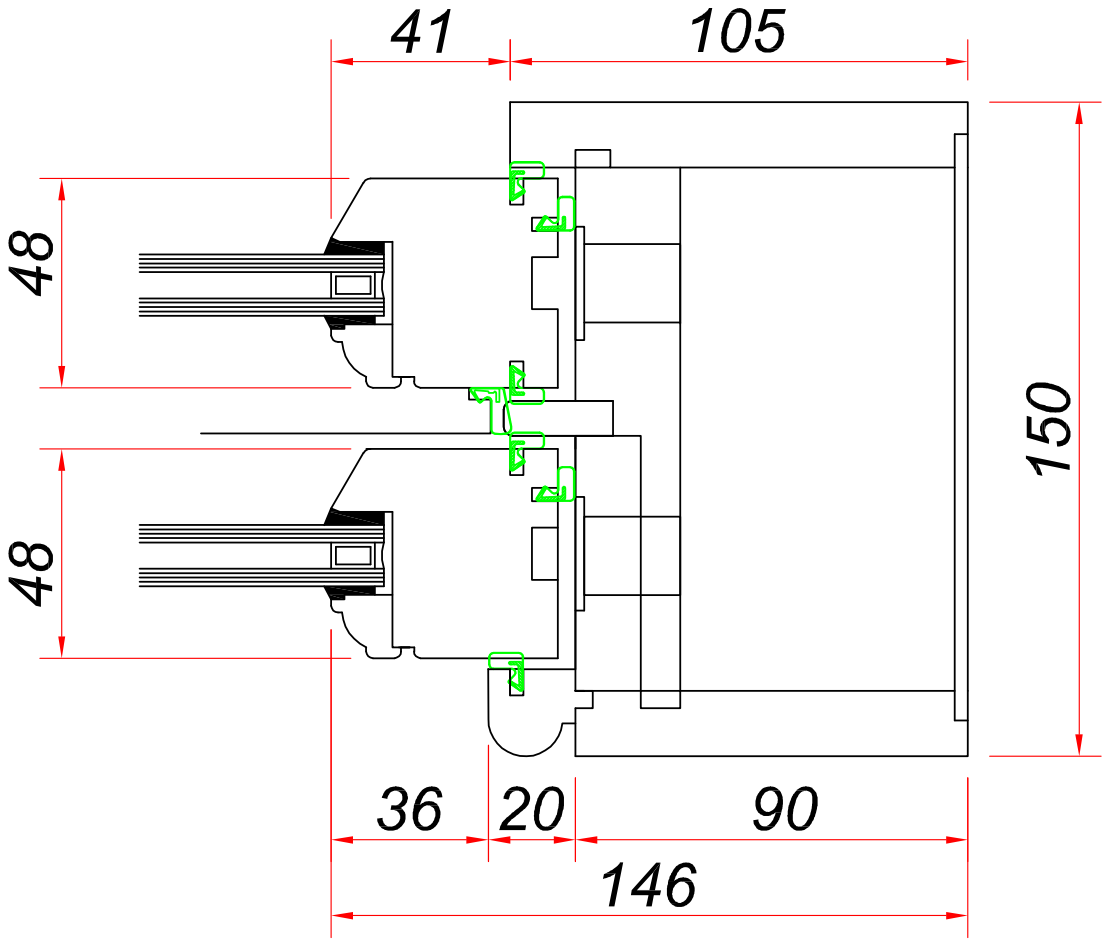
Szklenie do 14mm ; Uw>2,0 W/m²K