TTD SASH – Weight Passiv

Szklenie Ug=0,4 W/m²K ; Uw=1,0 W/m²K

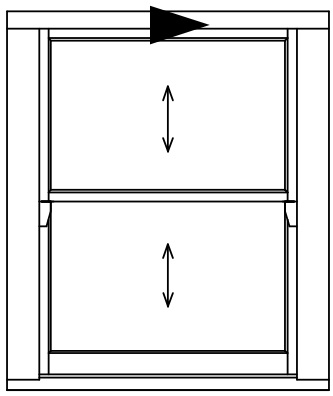

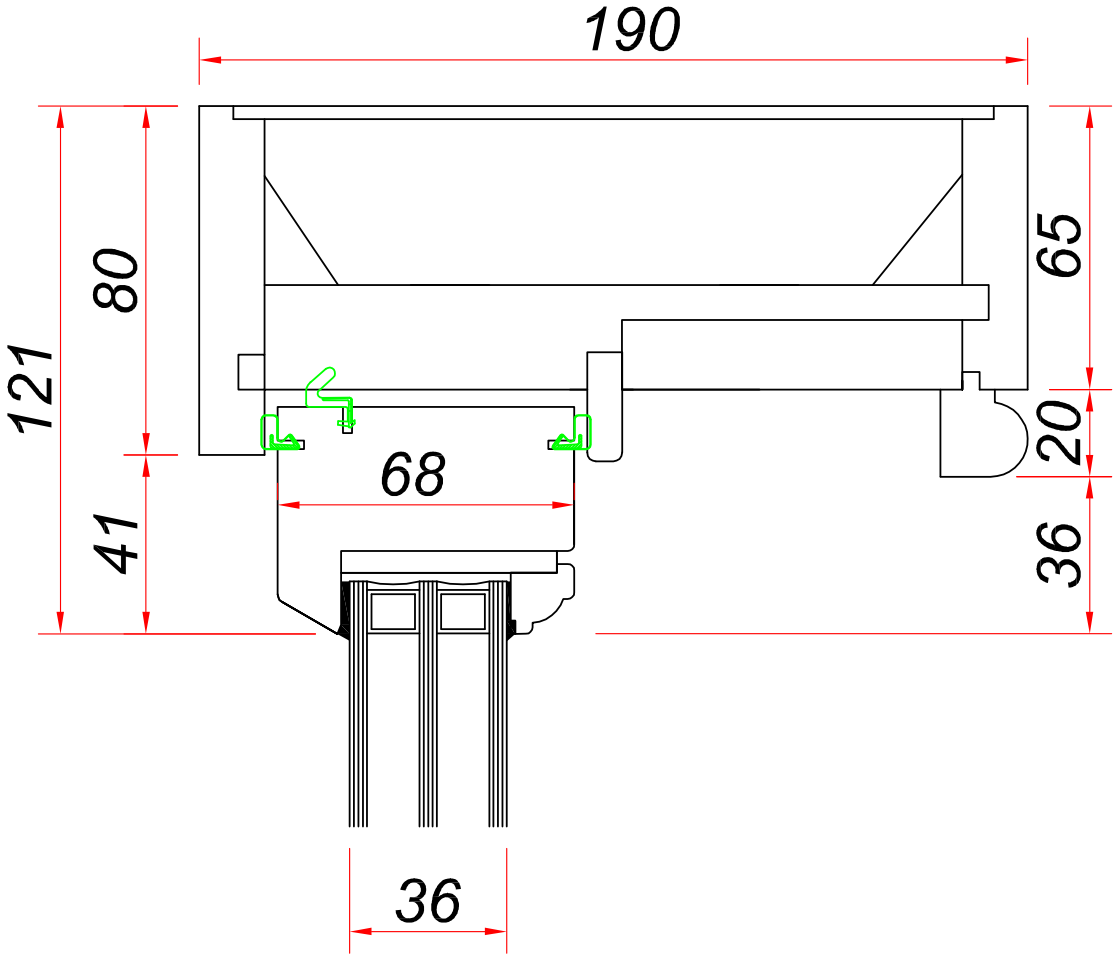

07/2016

TTD SASH – Weight Passiv

Szklenie Ug=0,4 W/m²K ; Uw=1,0 W/m²K

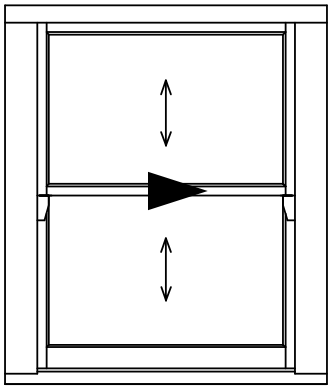

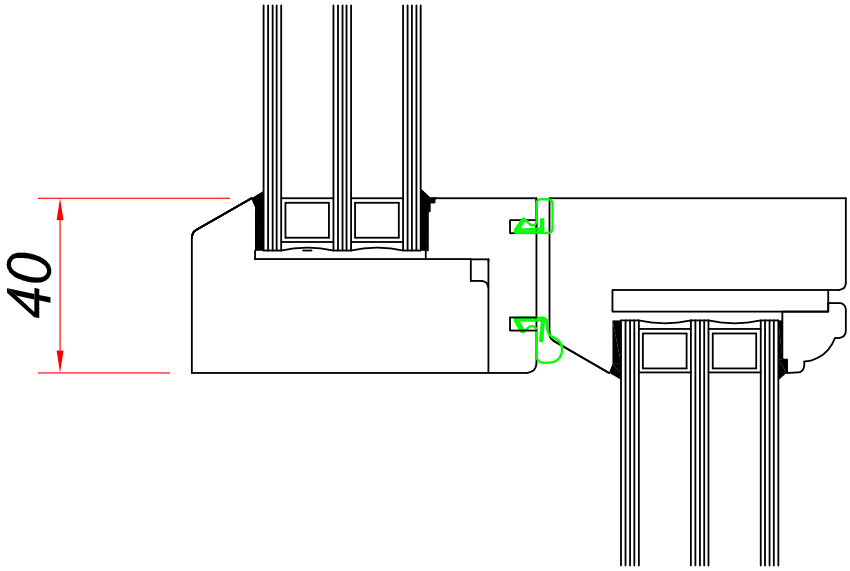

TTD SASH – Weight Passiv

Szklenie Ug=0,4 W/m²K ; Uw=1,0 W/m²K

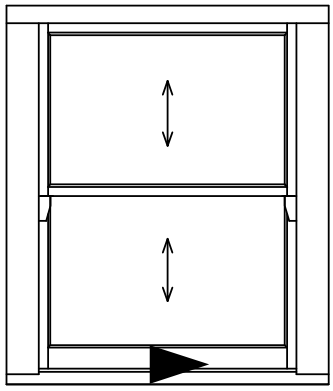

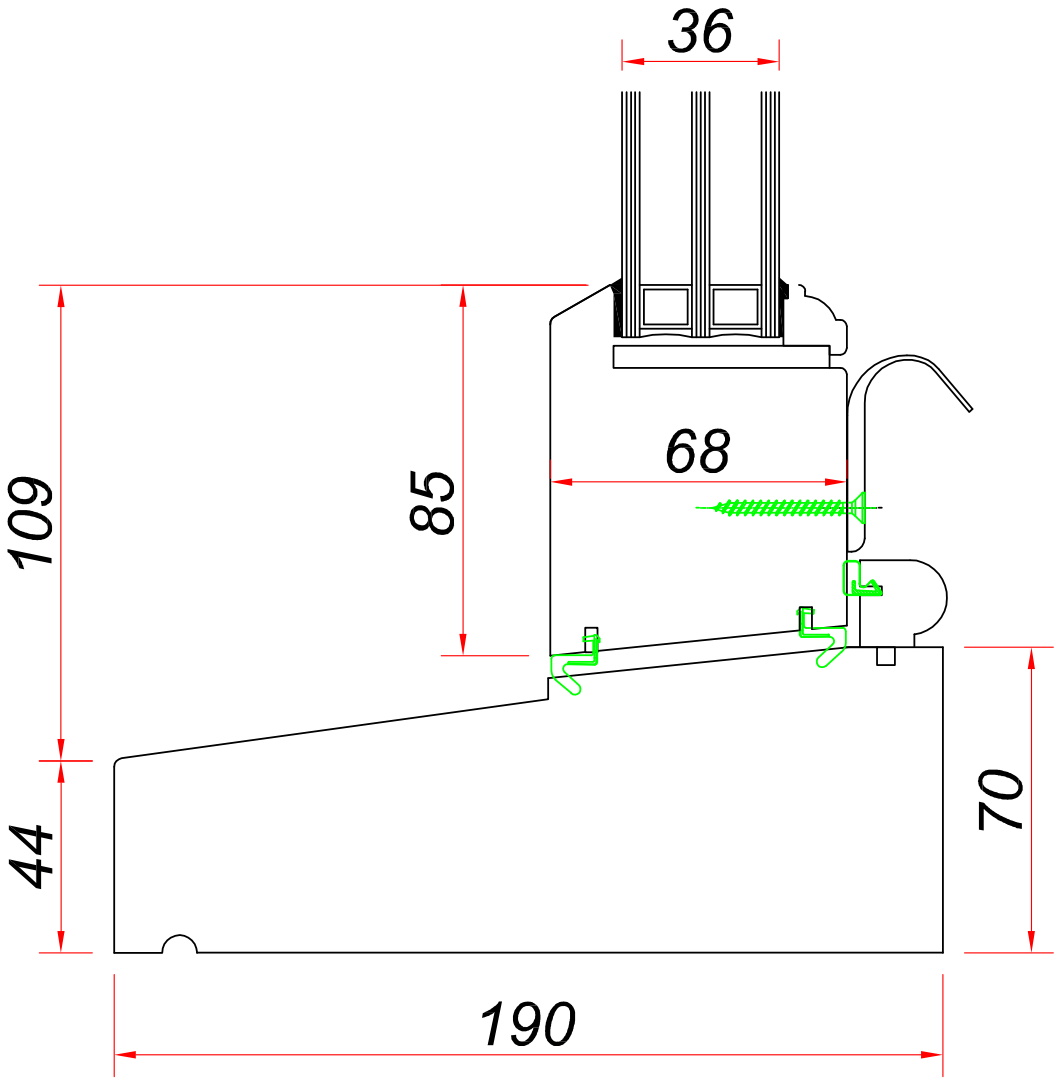

07/2016

TTD SASH – Weight Passiv

Szklenie Ug=0,4 W/m²K ; Uw=1,0 W/m²K

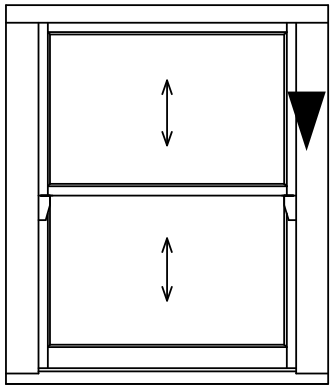

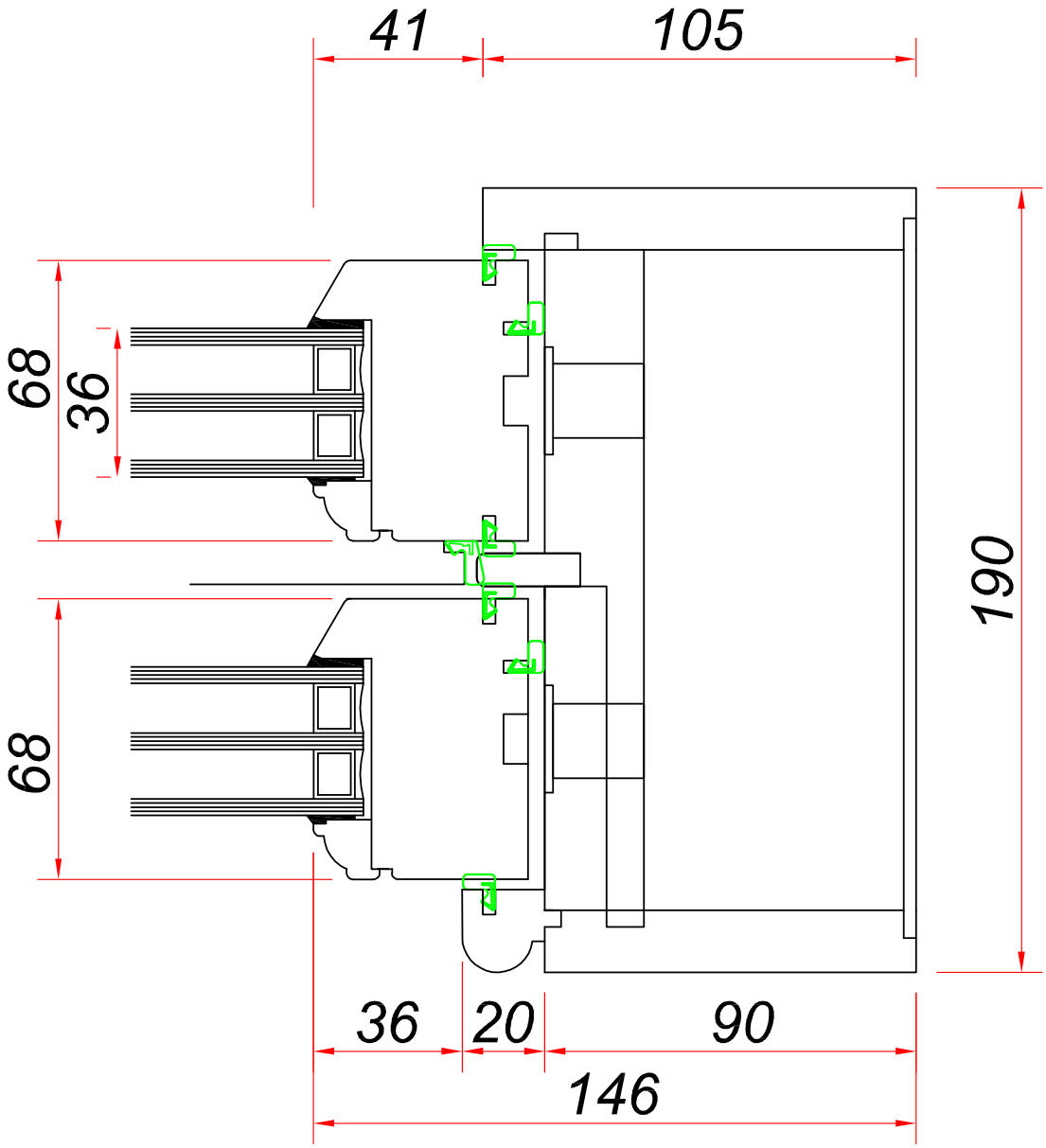

07/2016