TTD SASH – Spring Passiv

Szklenie Ug=0,4 W/m²K ; Uw=0,8 W/m²K

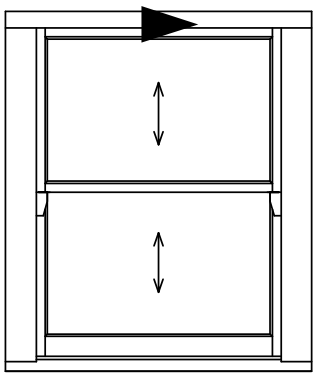

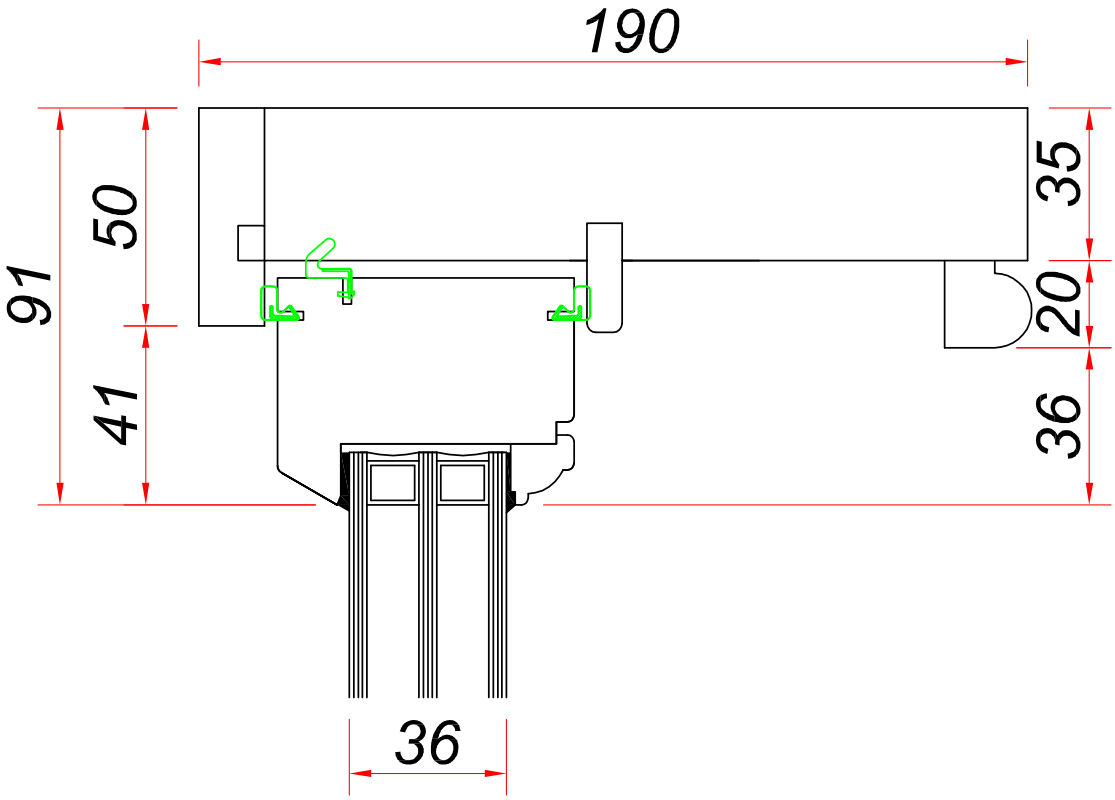

TTD SASH – Spring Passiv

Szklenie Ug=0,4 W/m²K ; Uw=0,8 W/m²K

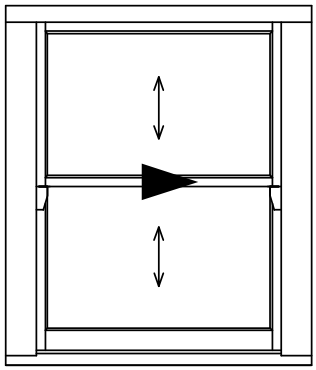

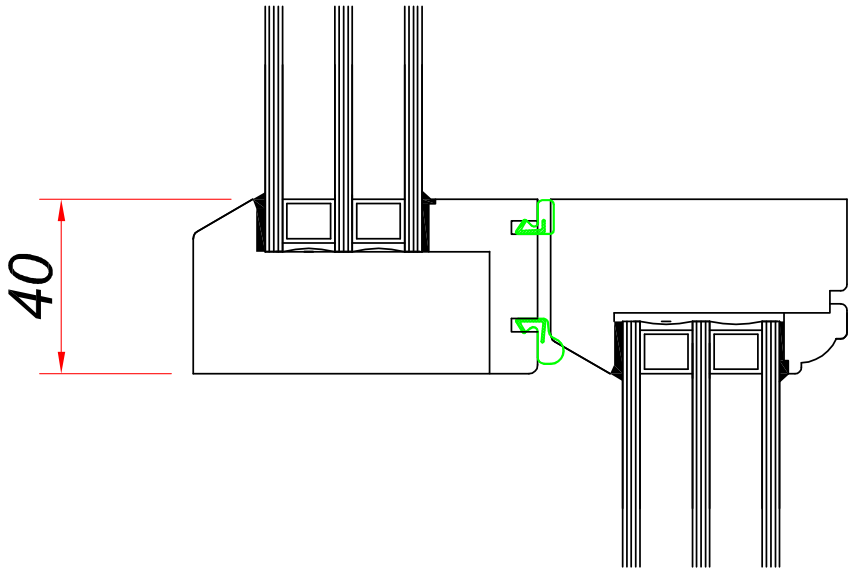

TTD SASH – Spring Passiv

Szklenie Ug=0,4 W/m²K ; Uw=0,8 W/m²K

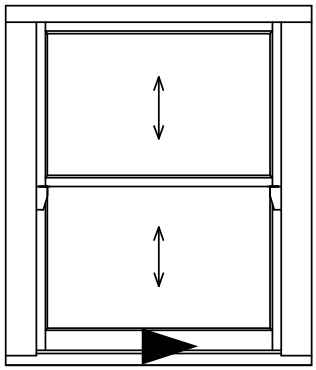

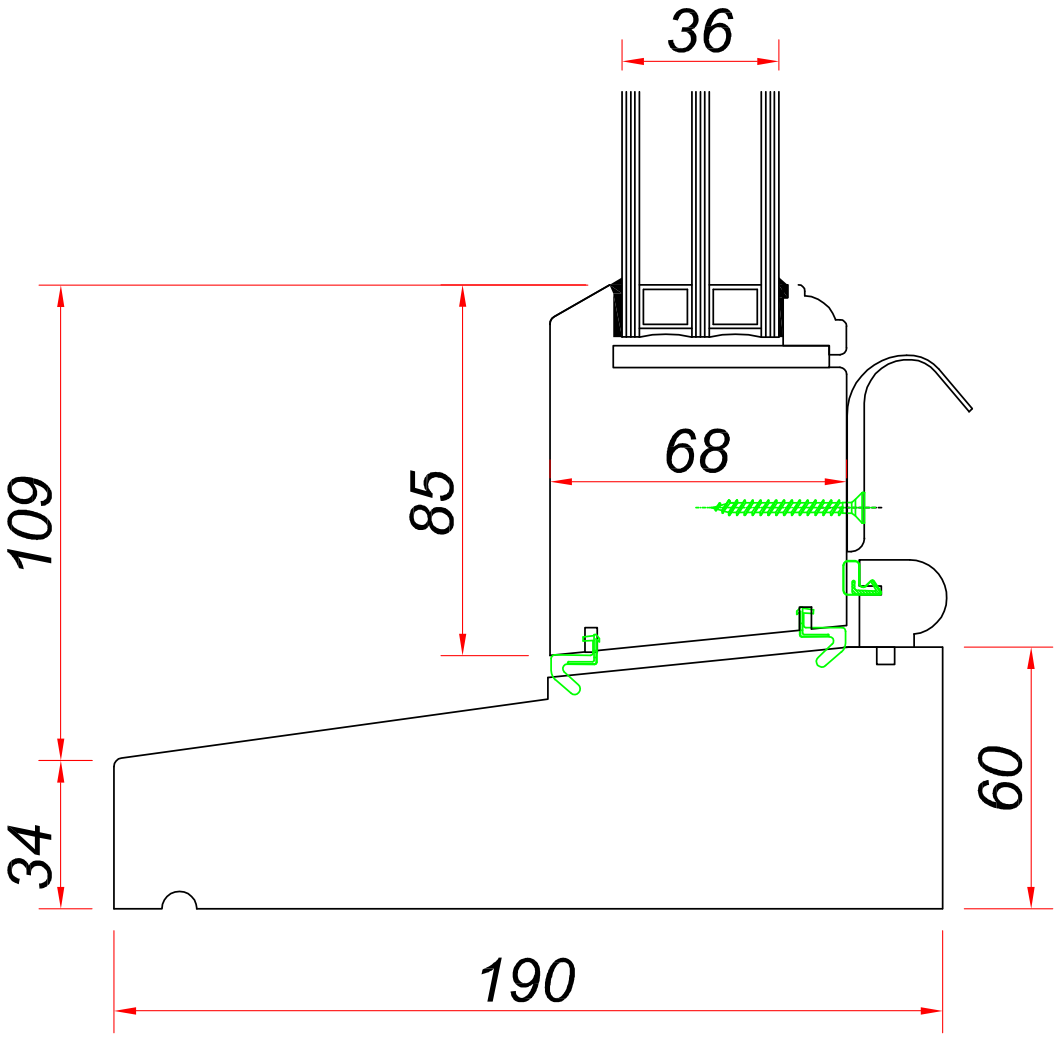

07/2016

TTD SASH – Spring Passiv
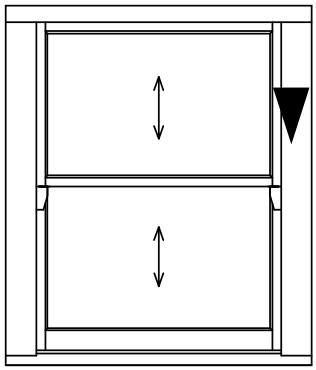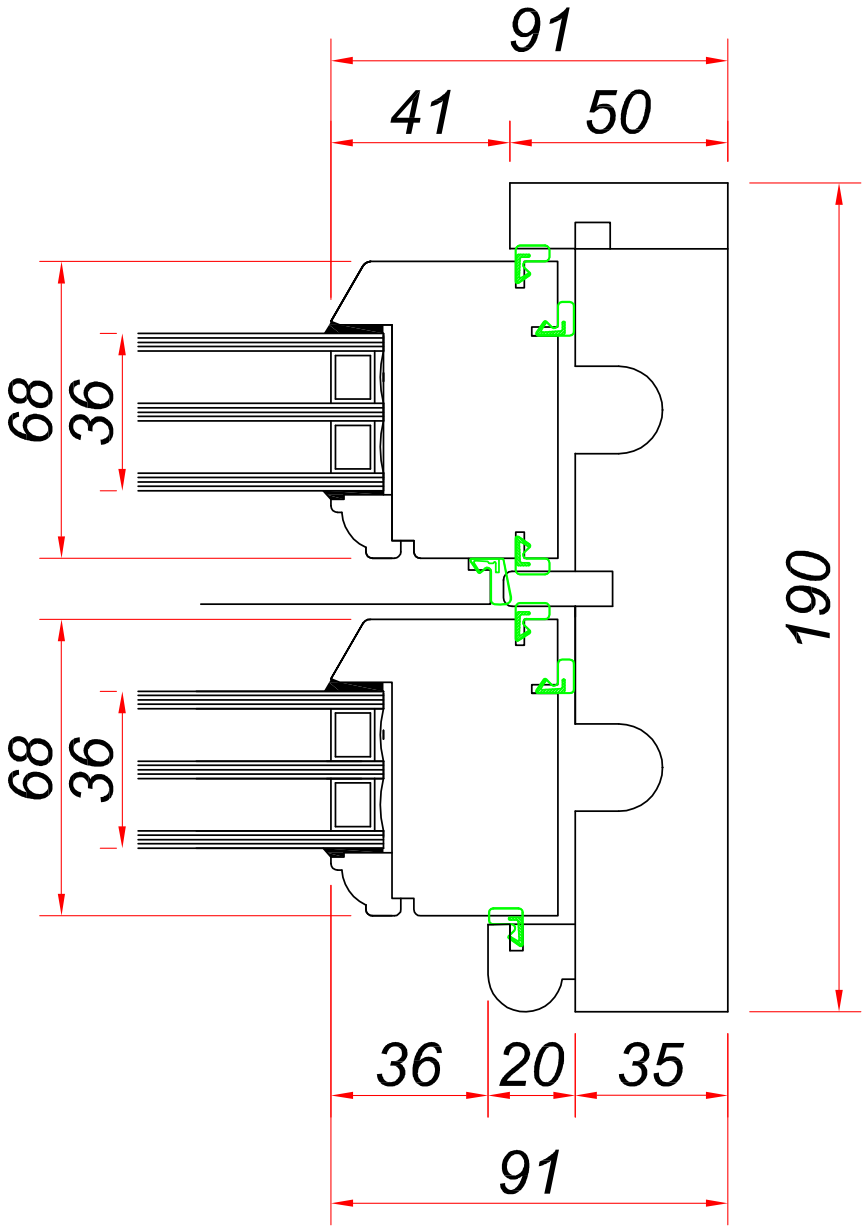
Szklenie Ug=0,4 W/m²K ; Uw=0,8 W/m²K