PSK – Drewniano-aluminiowe

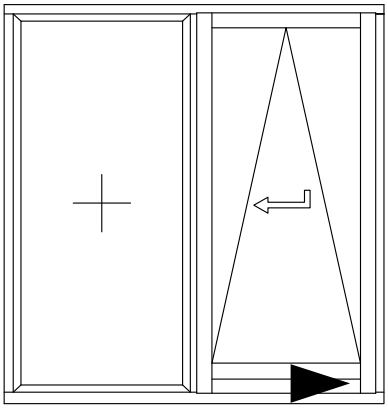

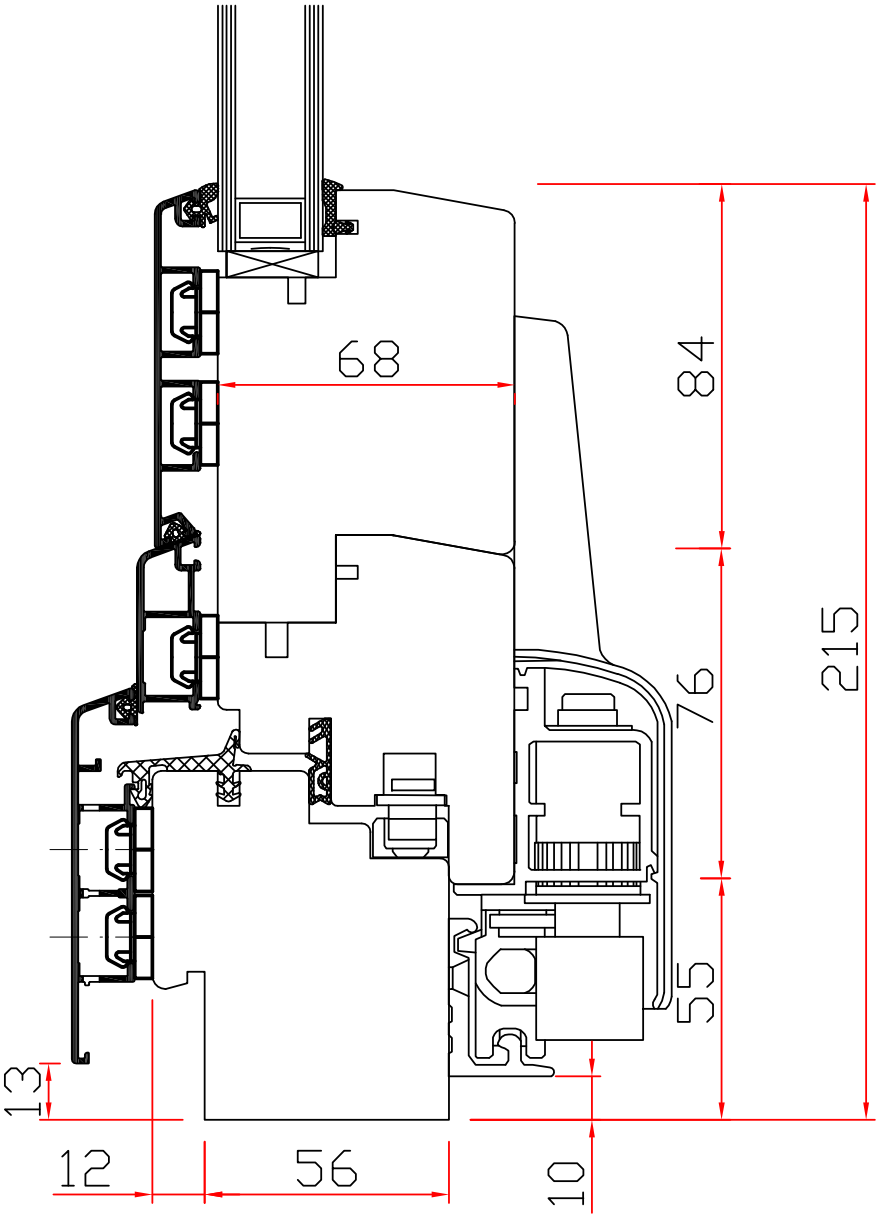

PSK – Drewniano-aluminiowe

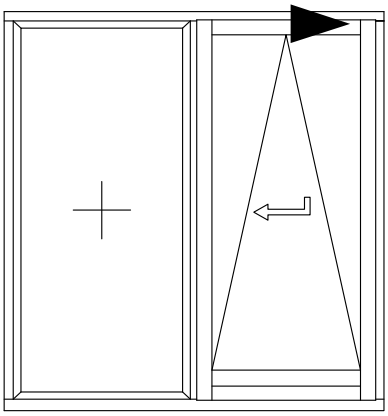

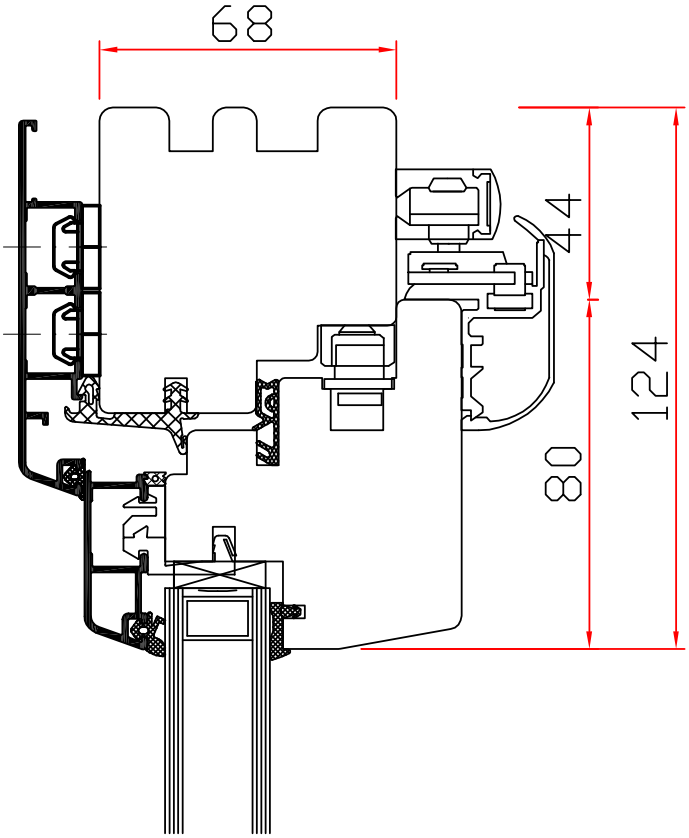

PSK – Drewniano-aluminiowe

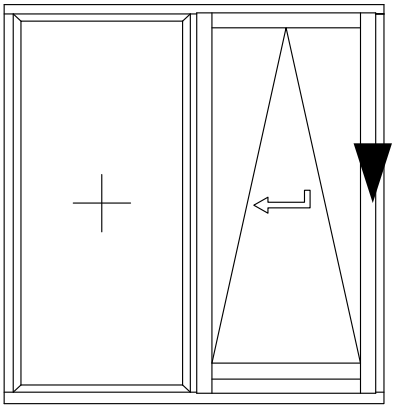

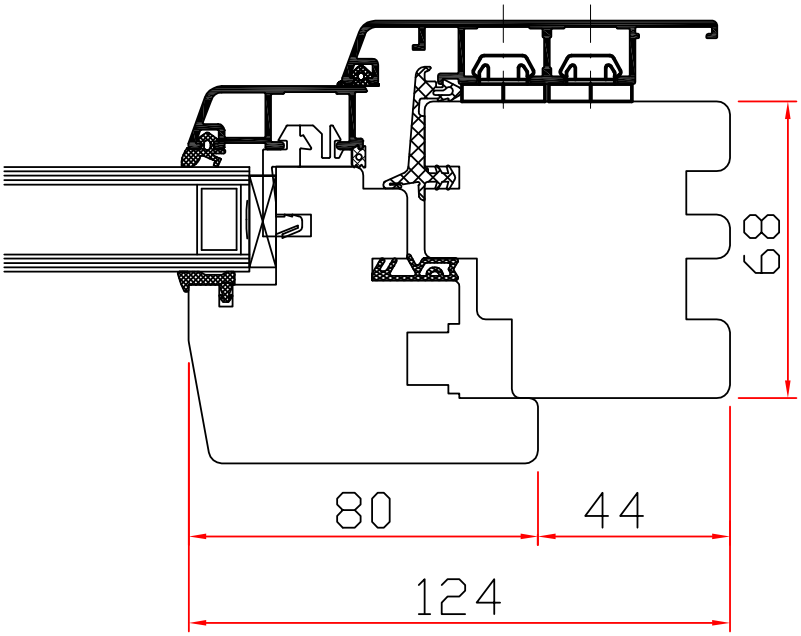

PSK – Drewniano-aluminiowe

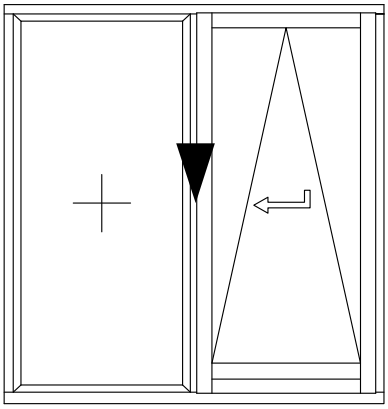

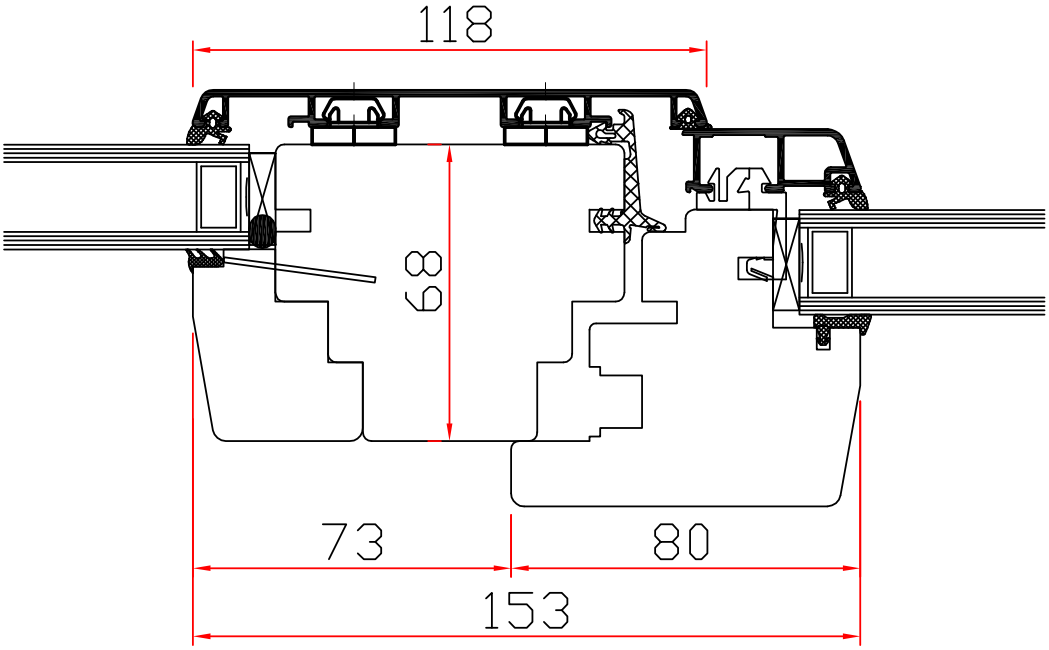

PSK – Drewniano-aluminiowe

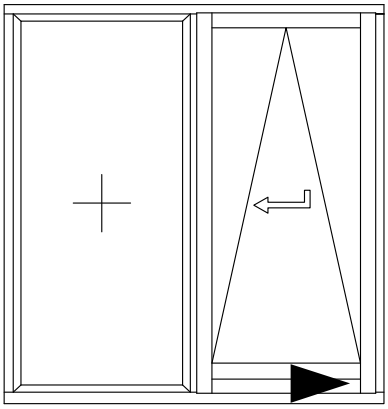

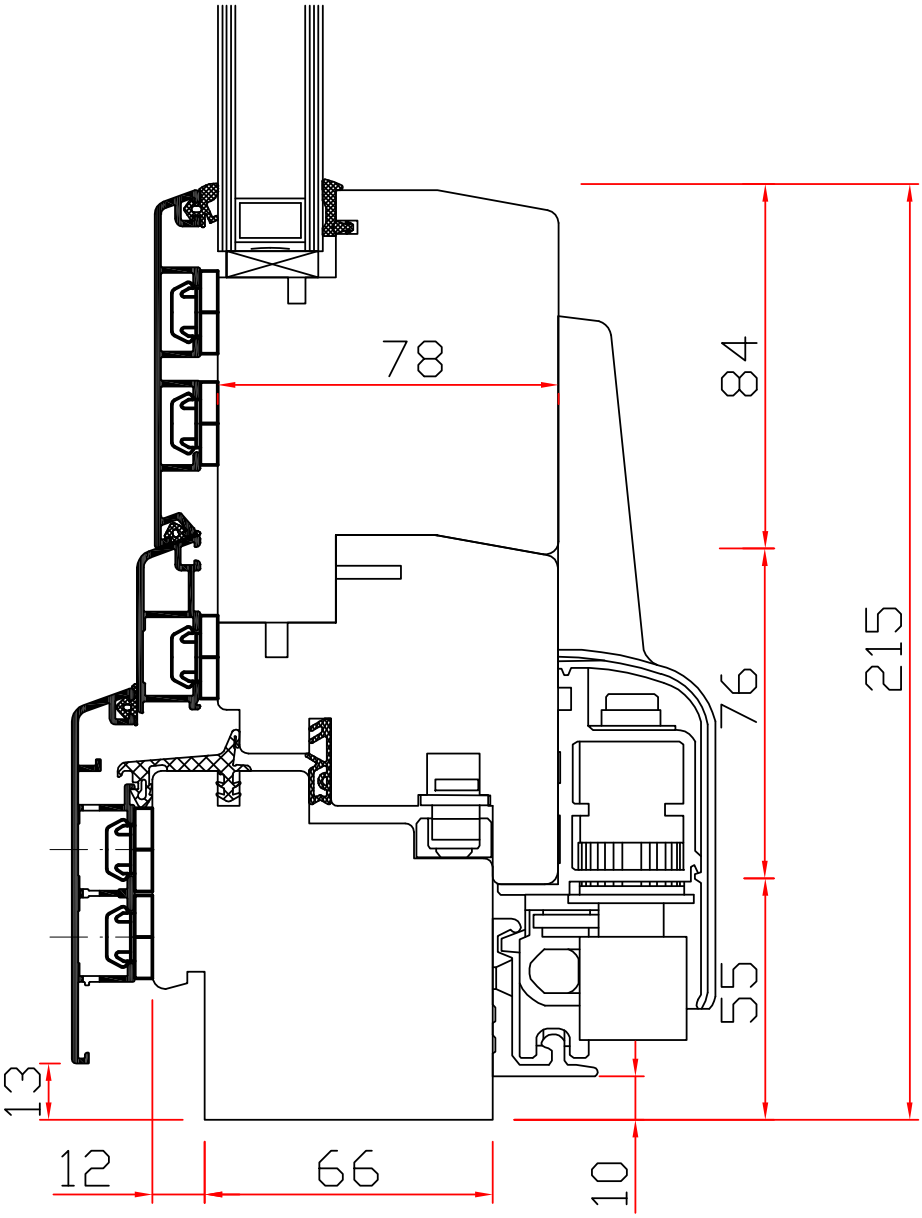

PSK – Drewniano-aluminiowe

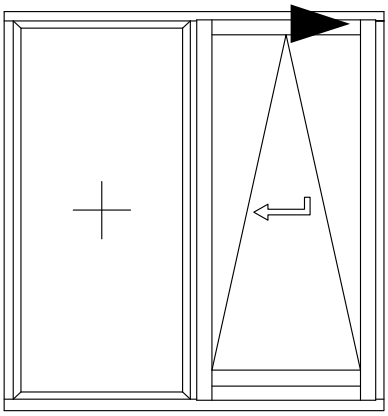

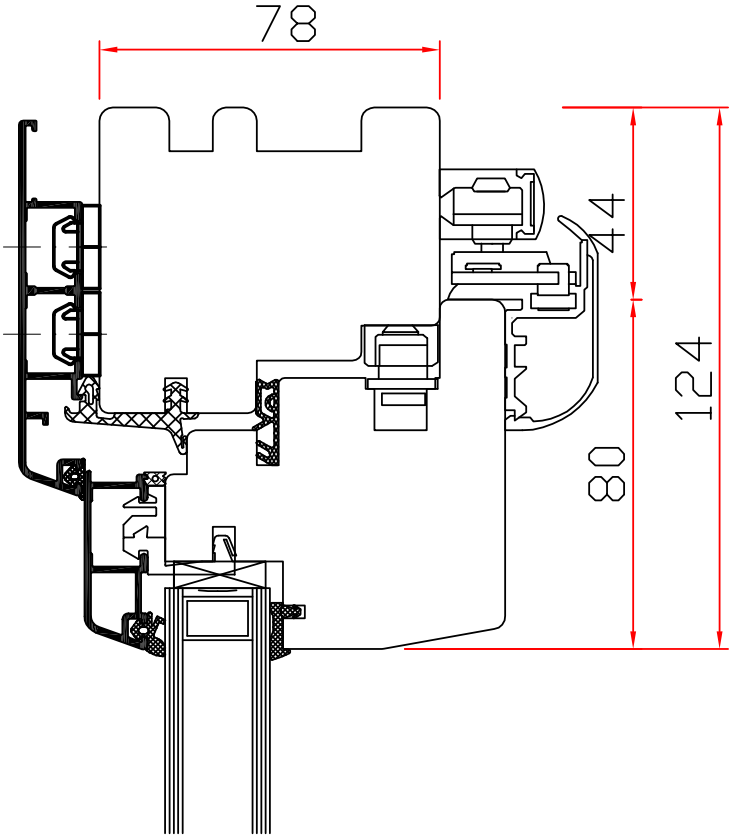

PSK – Drewniano-aluminiowe

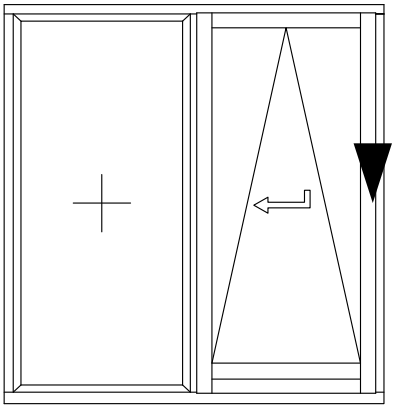

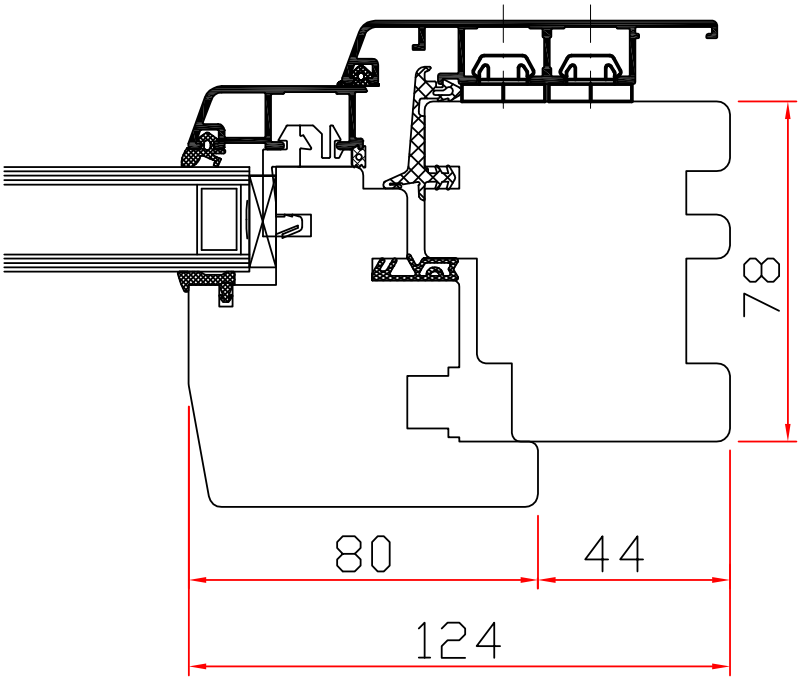

PSK – Drewniano-aluminiowe

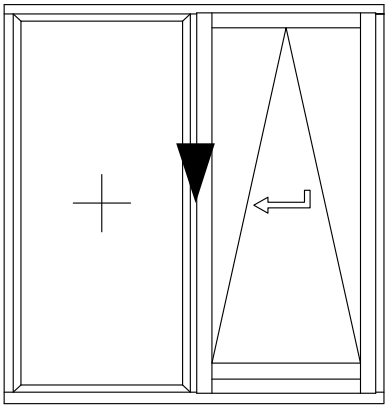

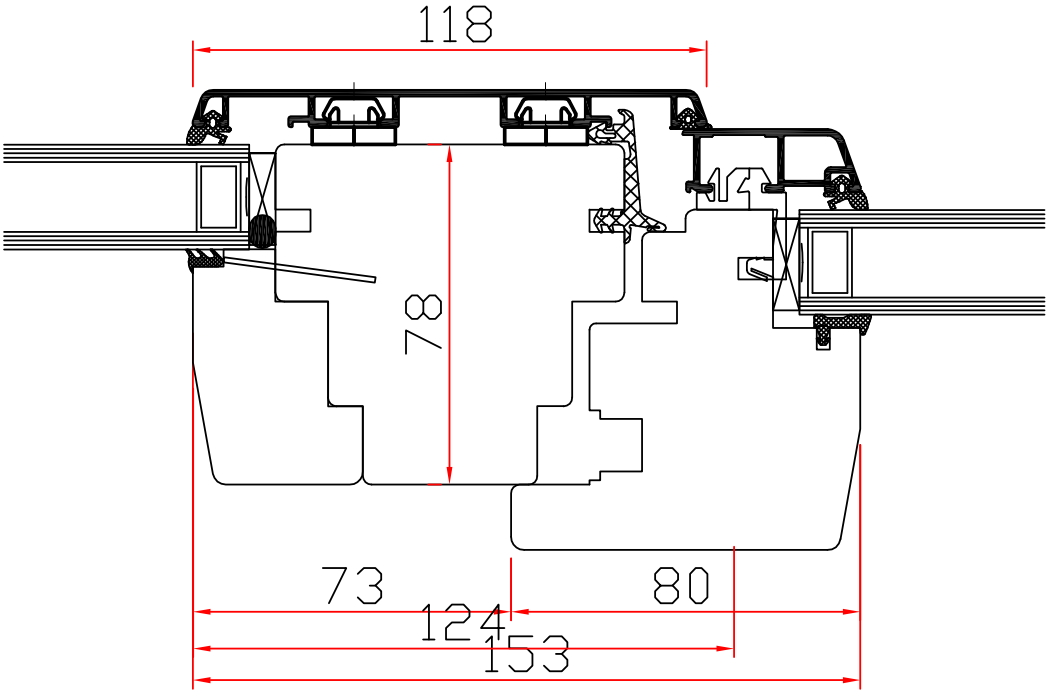

PSK – Drewniano-aluminiowe

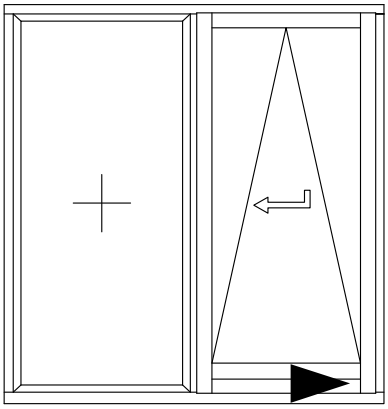

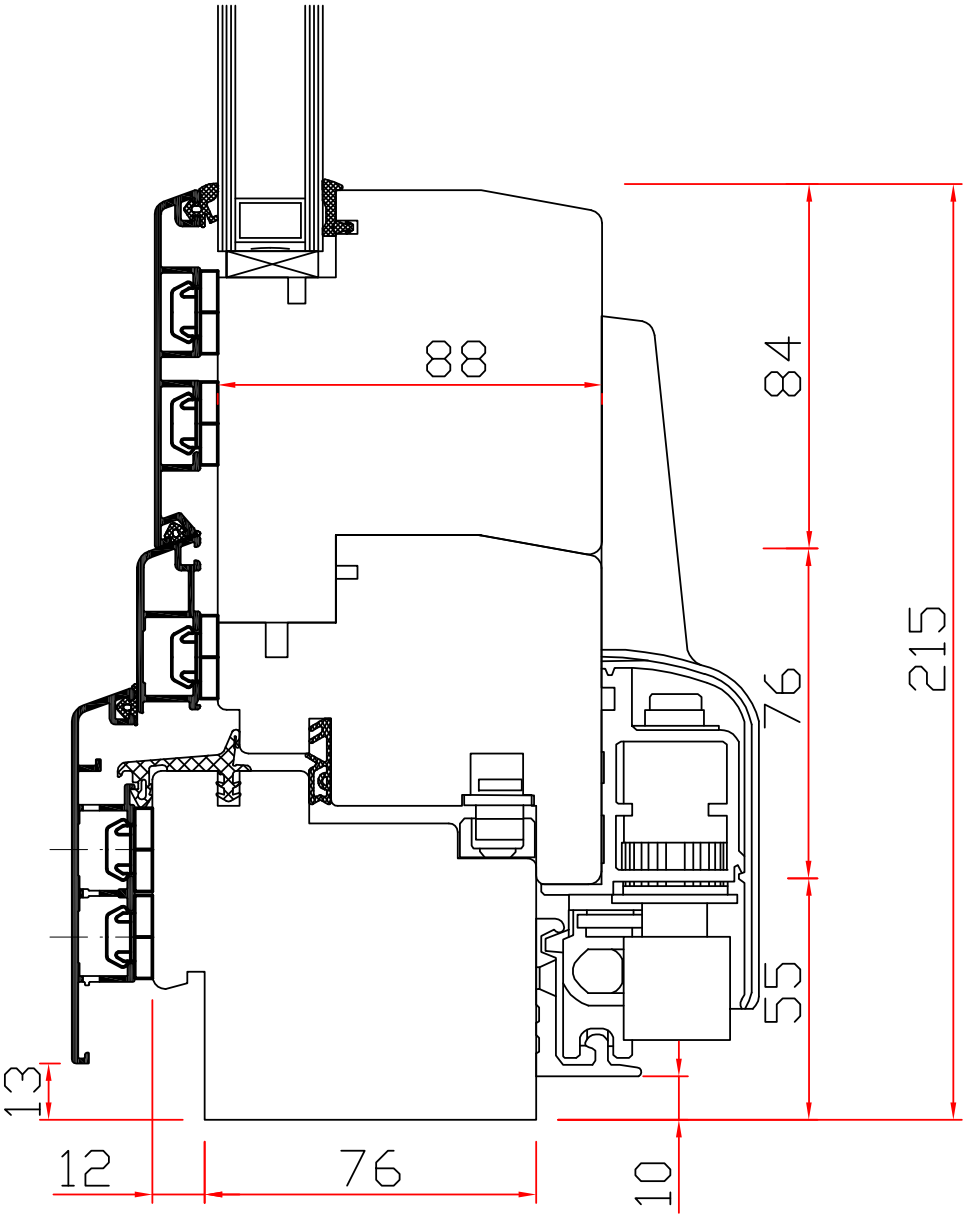

PSK – Drewniano-aluminiowe

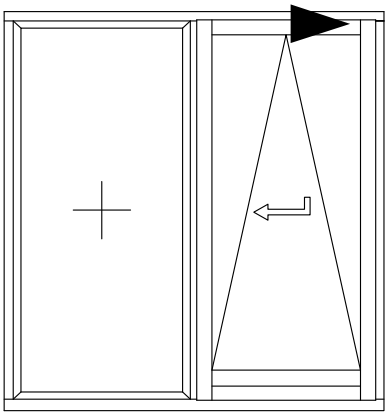

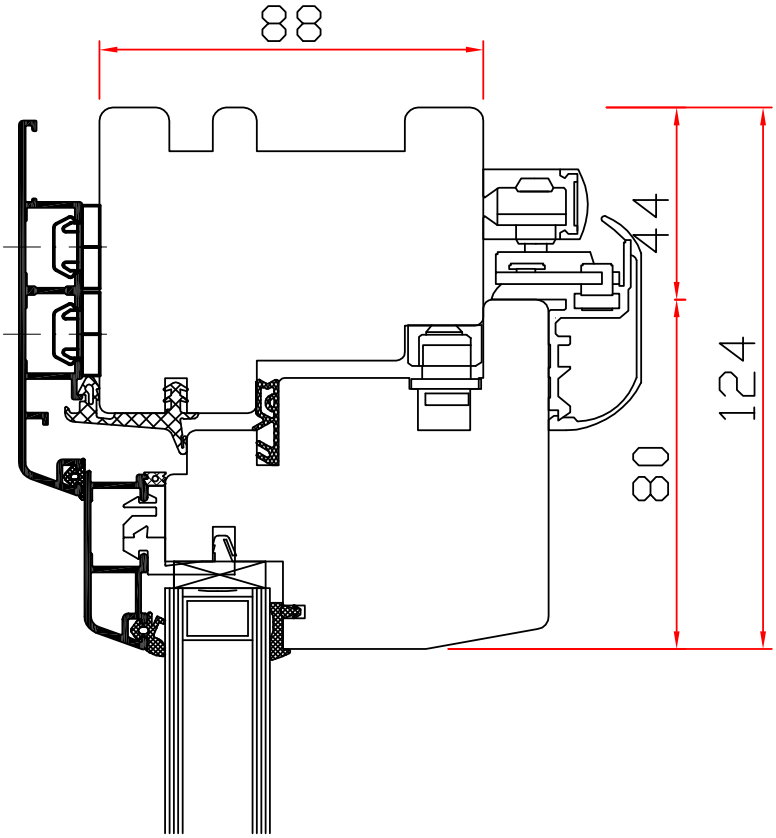

PSK – Drewniano-aluminiowe

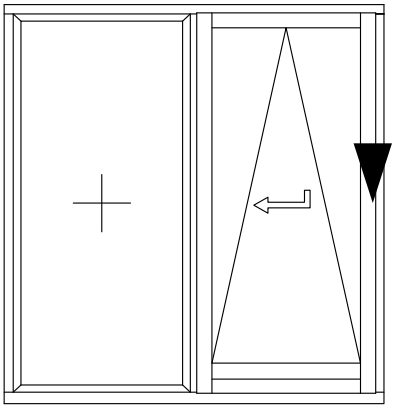

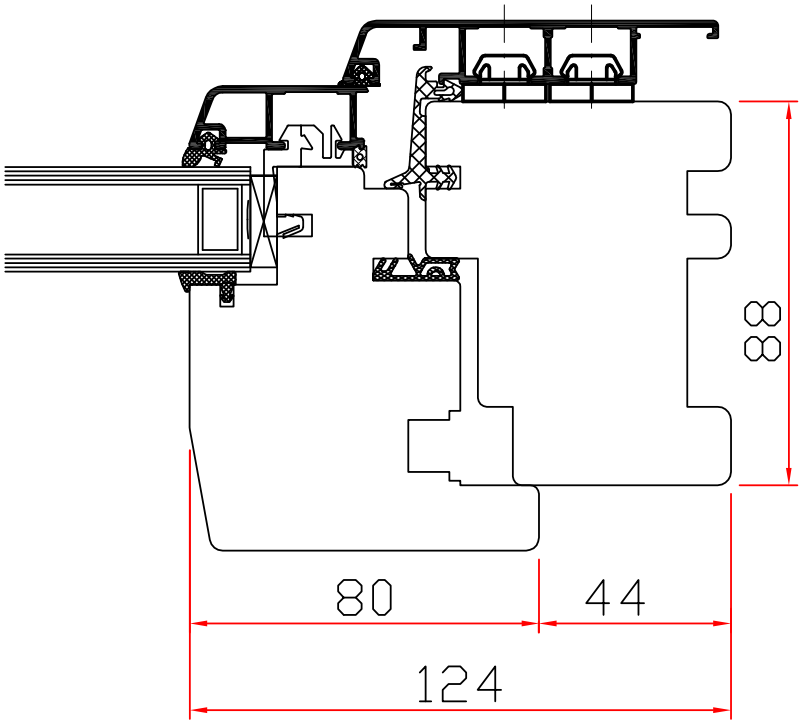
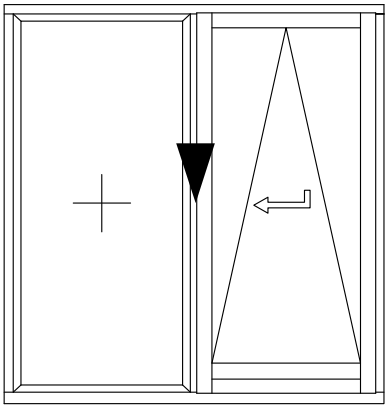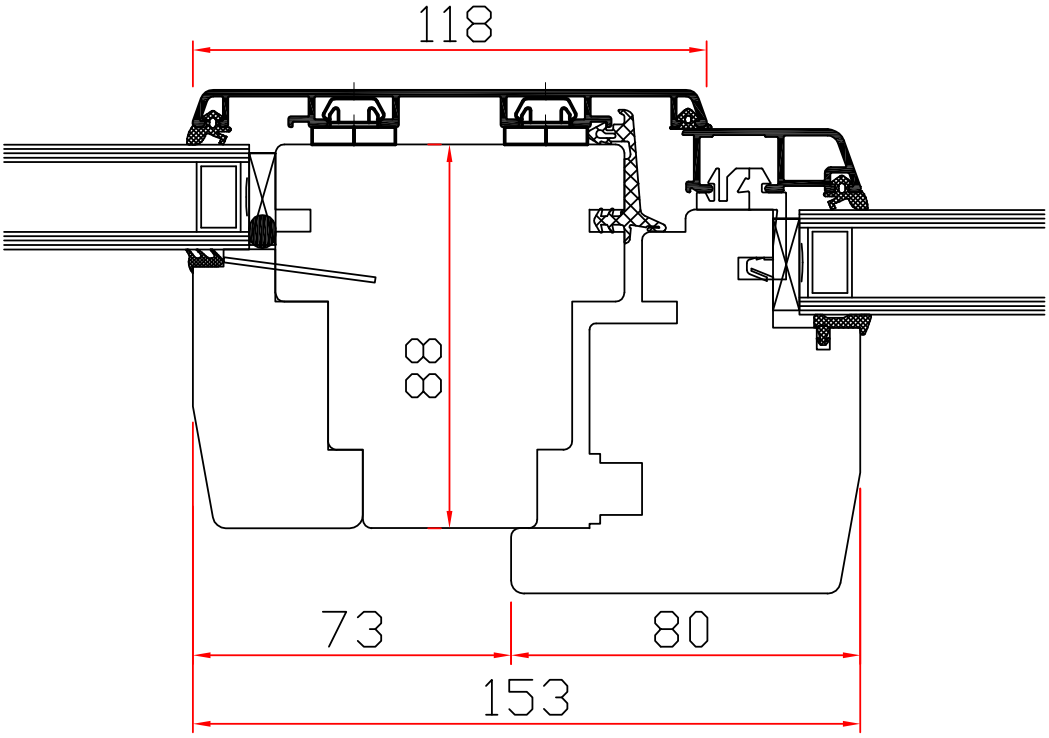
PSK – Drewniano-aluminiowe