PSK - Aluminiowe

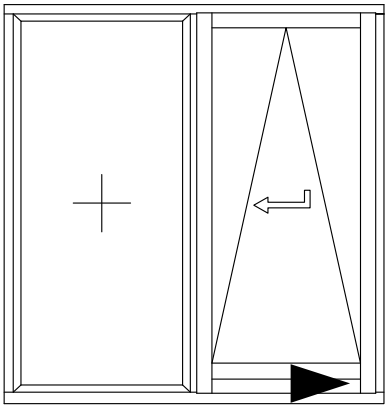

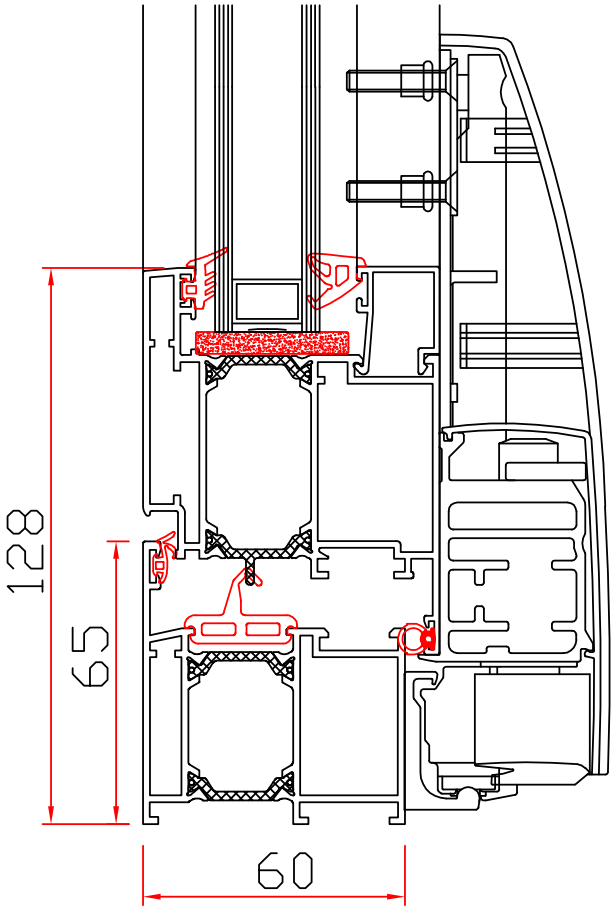

PSK - Aluminiowe

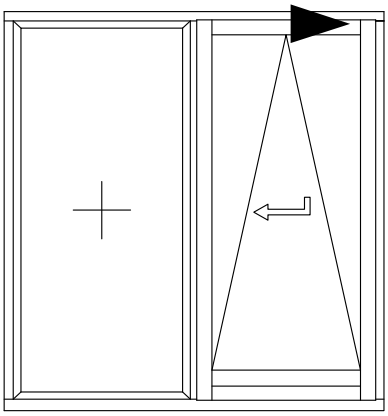

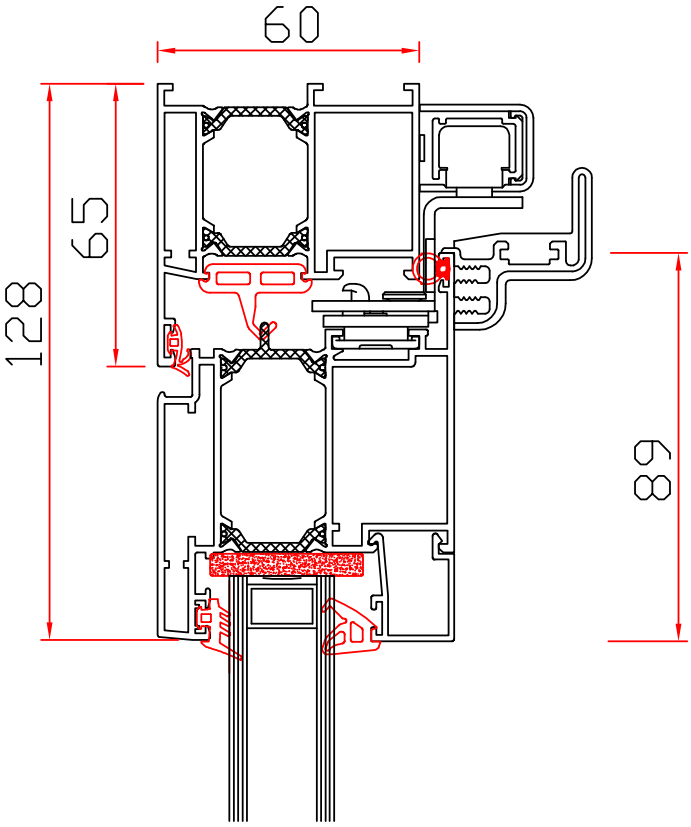

PSK - Aluminiowe

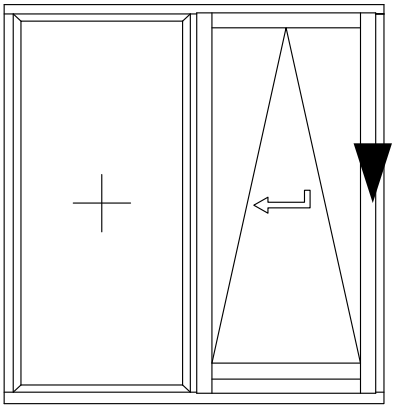

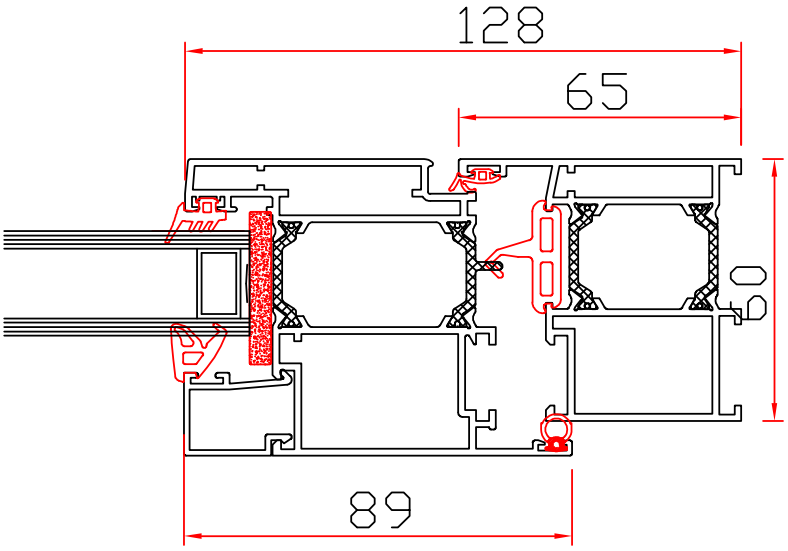

PSK - Aluminiowe

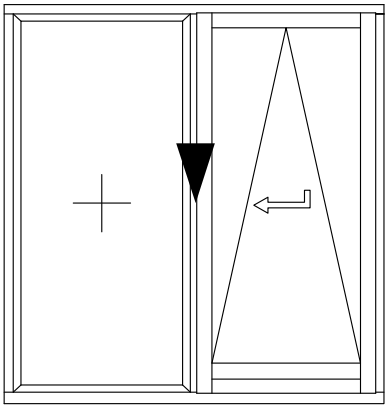

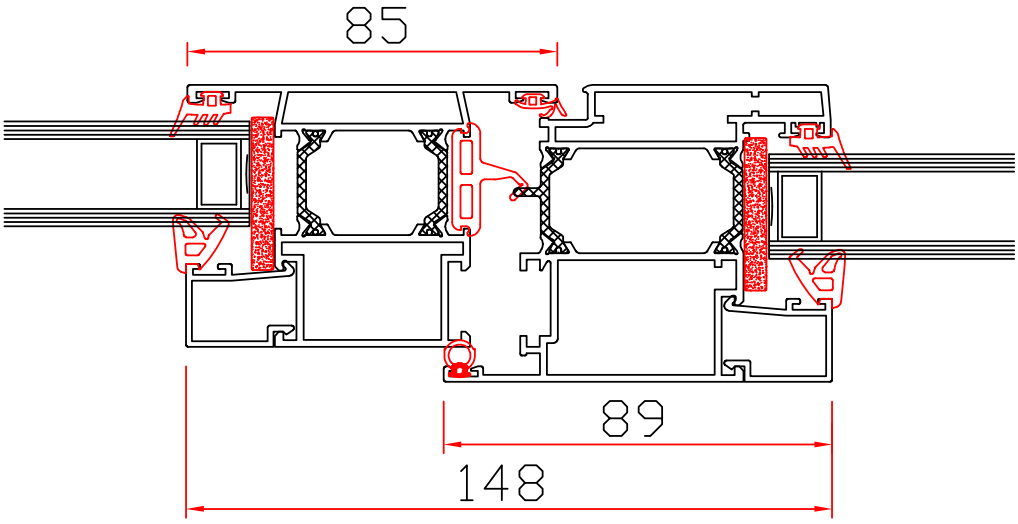

PSK - Aluminiowe

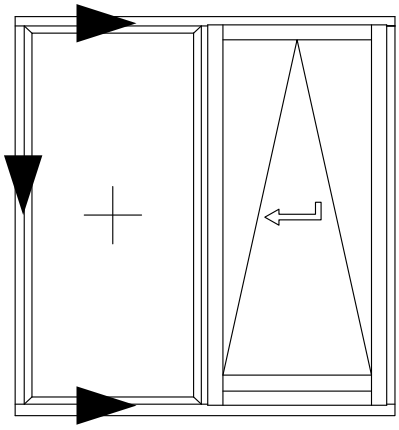

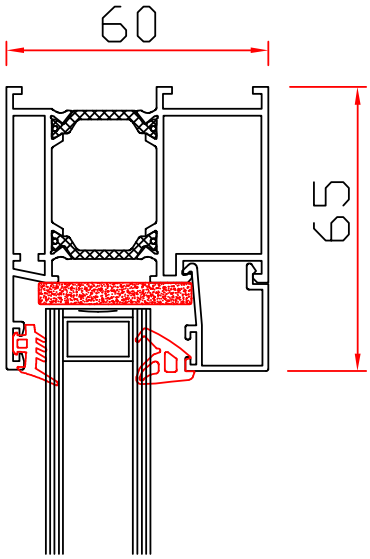

PSK - Aluminiowe

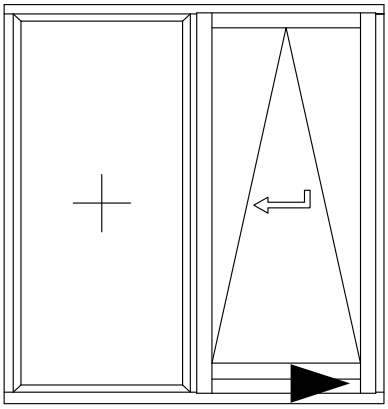

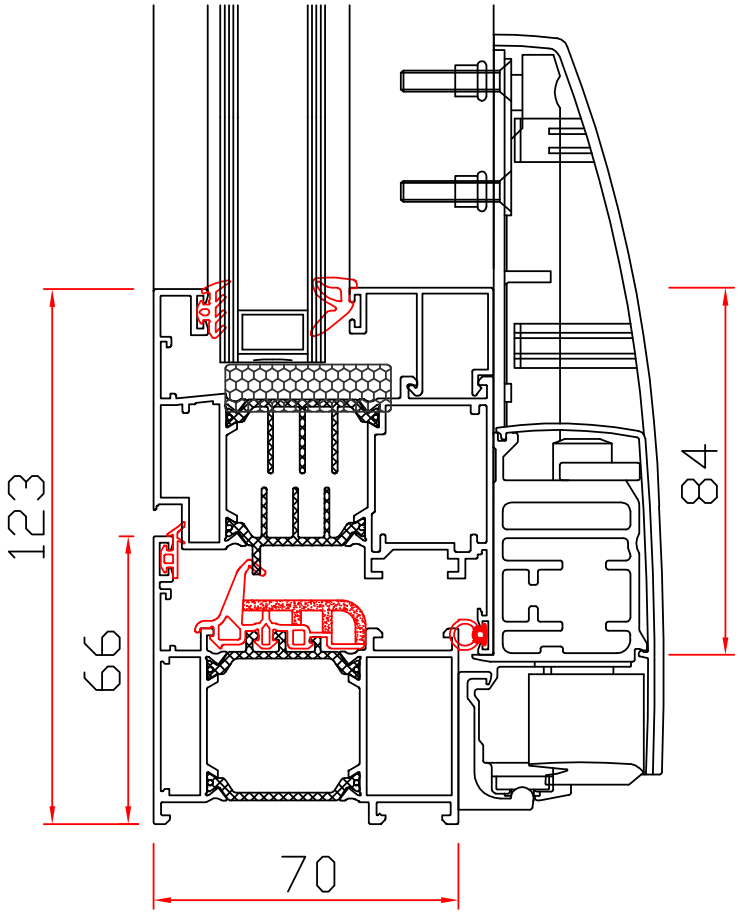

PSK - Aluminiowe

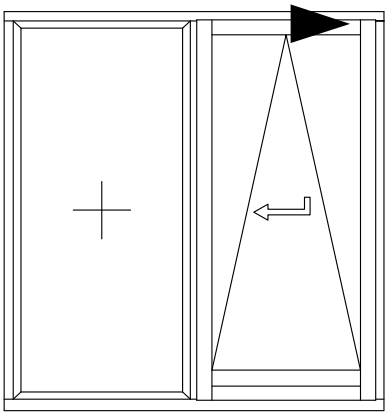

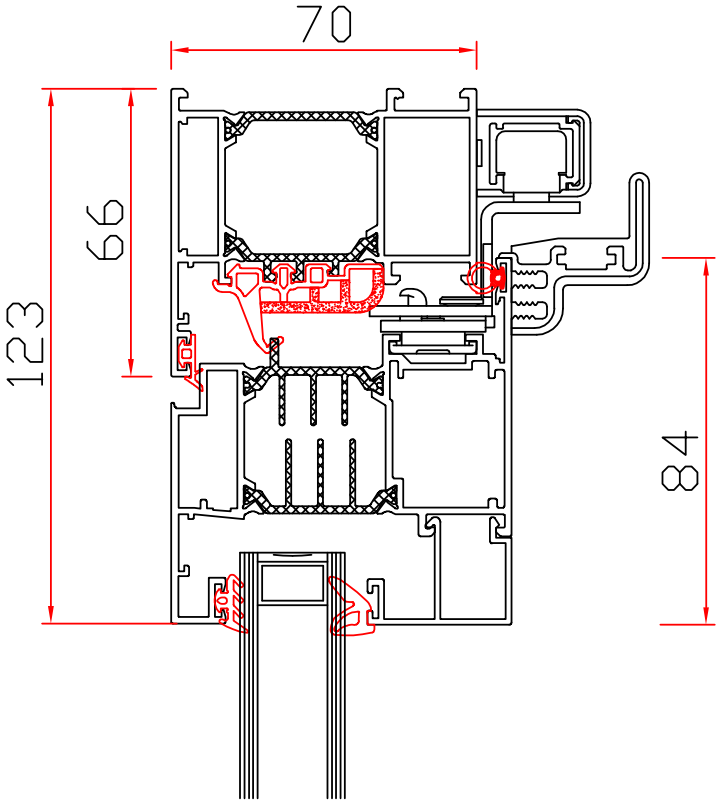

PSK - Aluminiowe

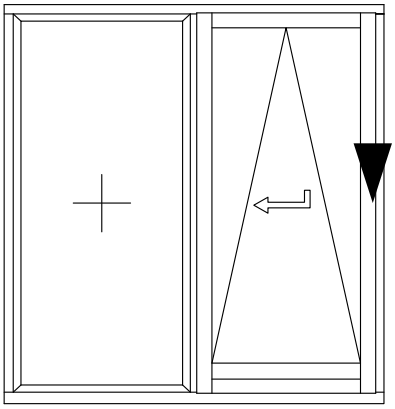

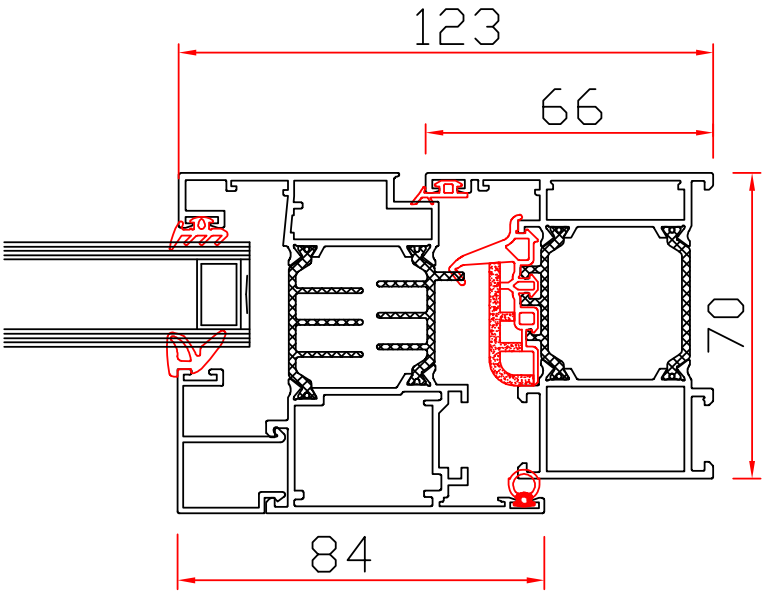

PSK - Aluminiowe

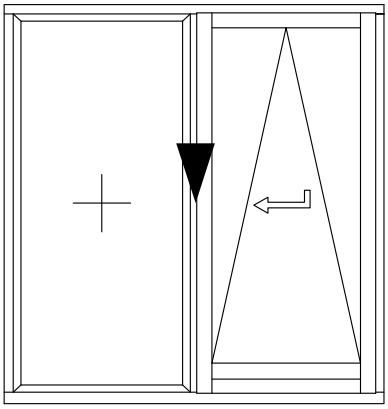

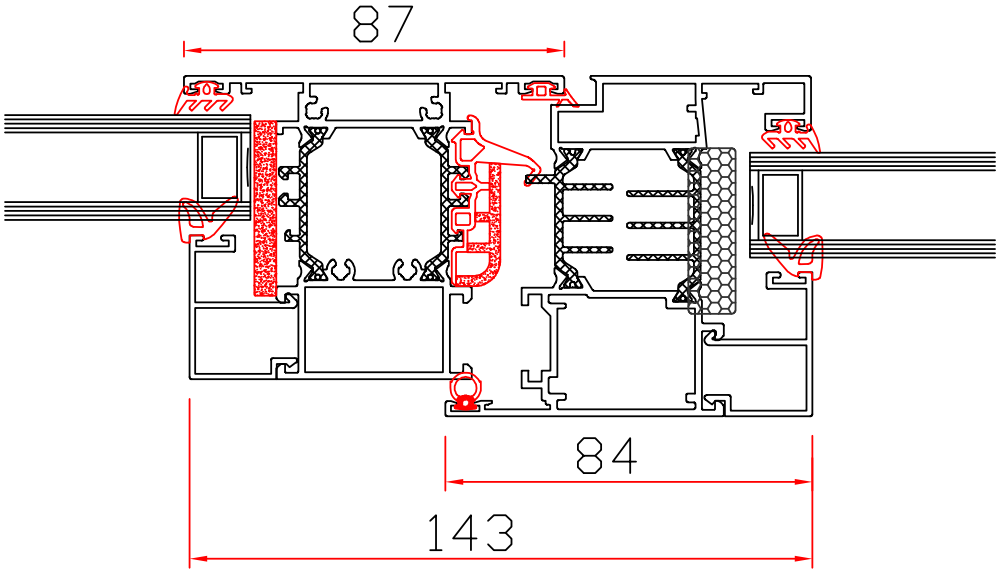

PSK - Aluminiowe

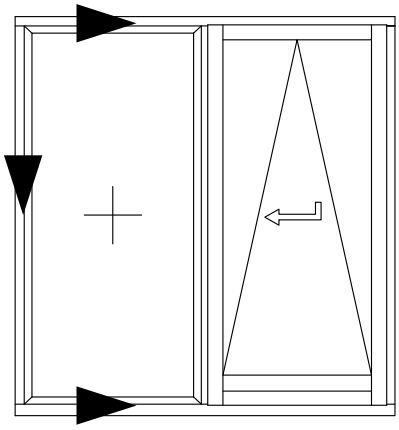

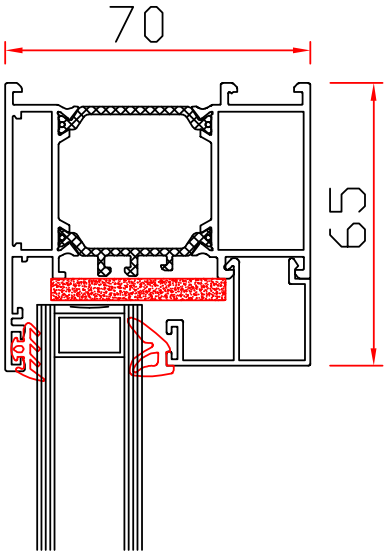

PSK - Aluminiowe

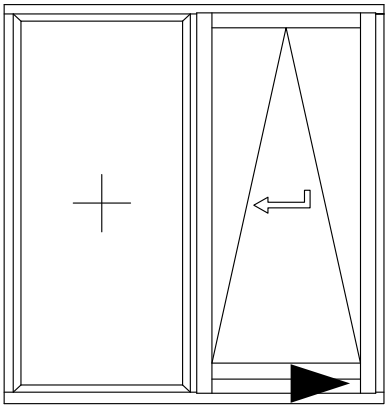

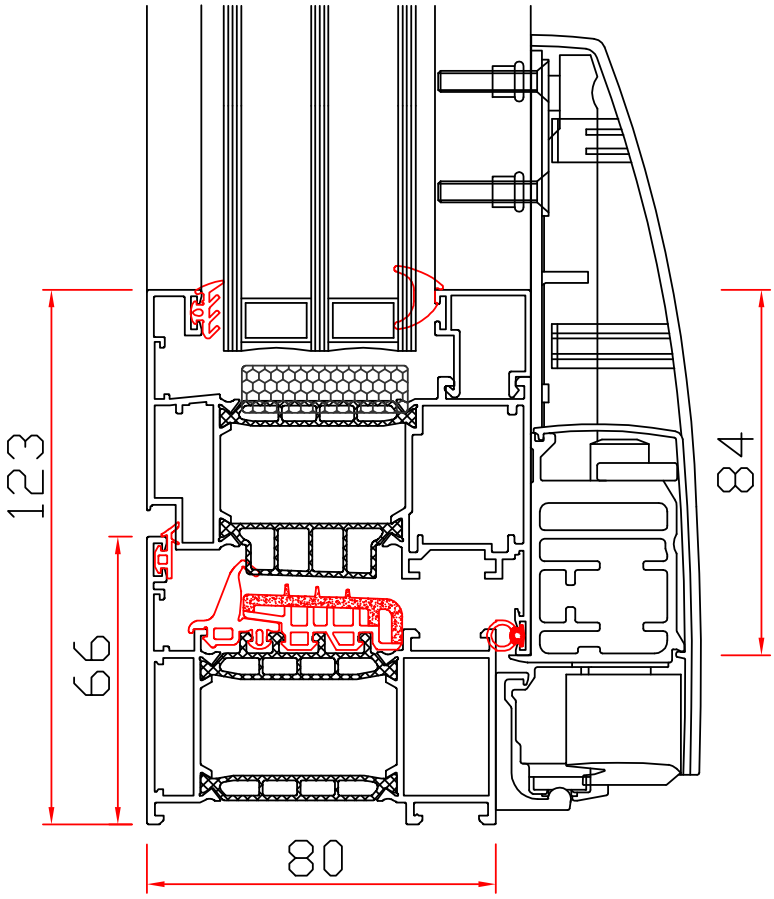

PSK - Aluminiowe

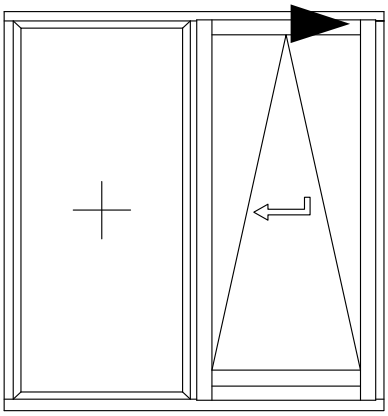

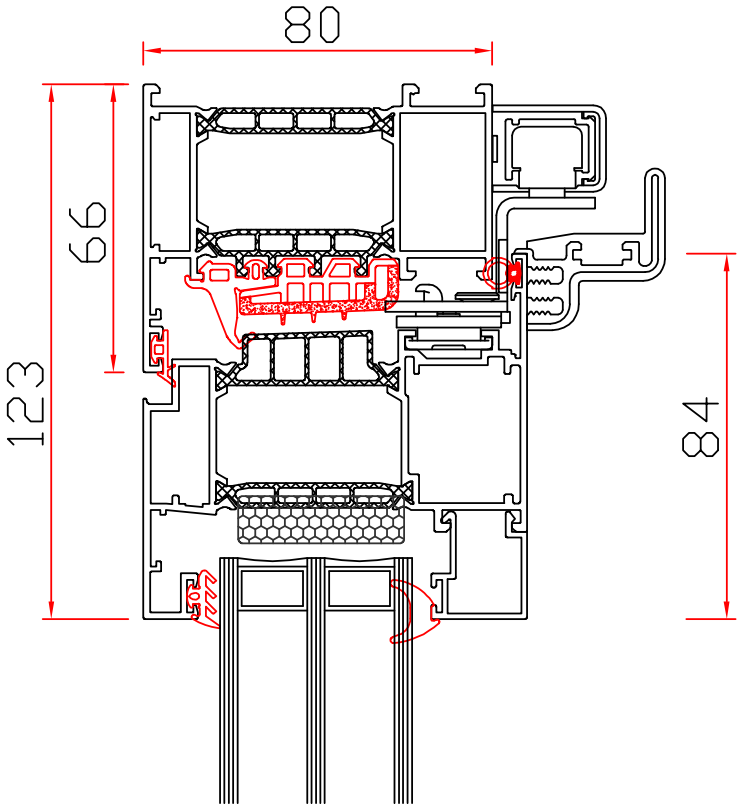

PSK - Aluminiowe

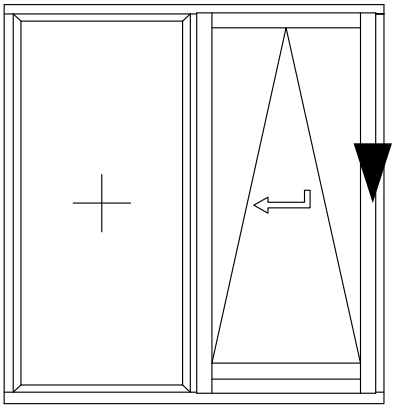

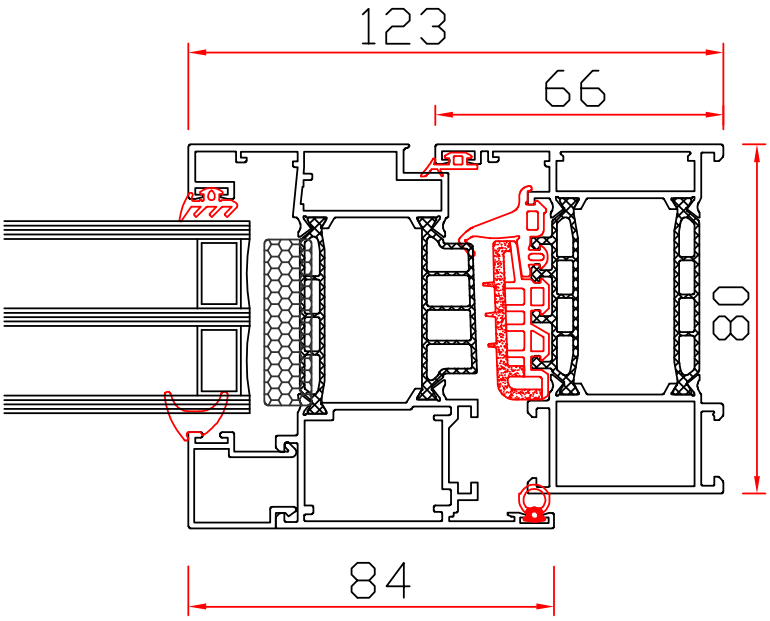

PSK - Aluminiowe

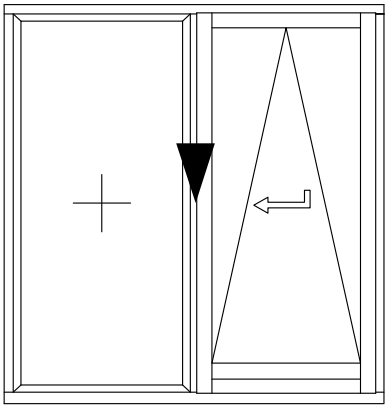

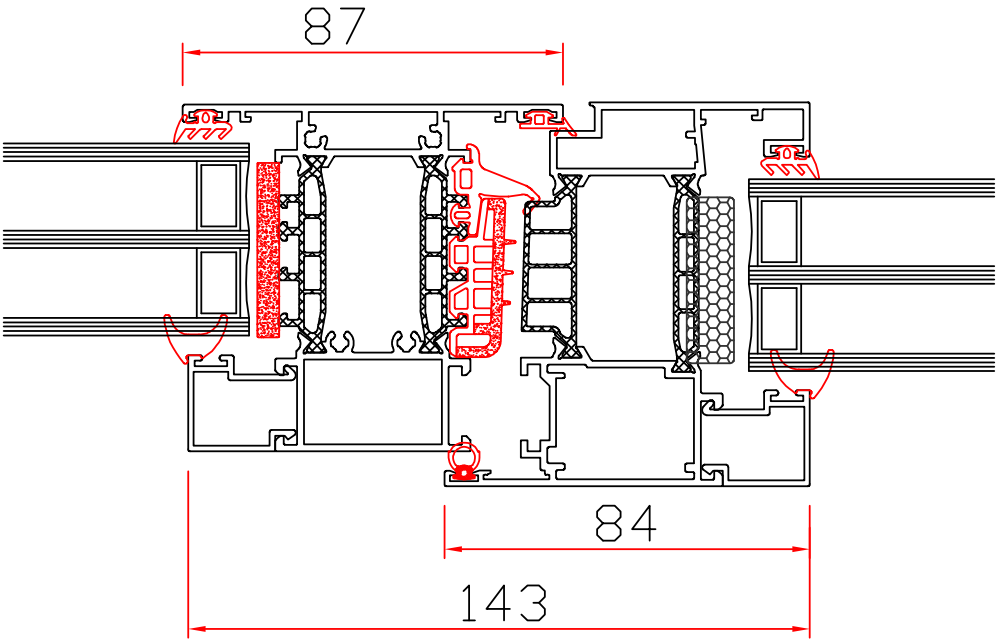
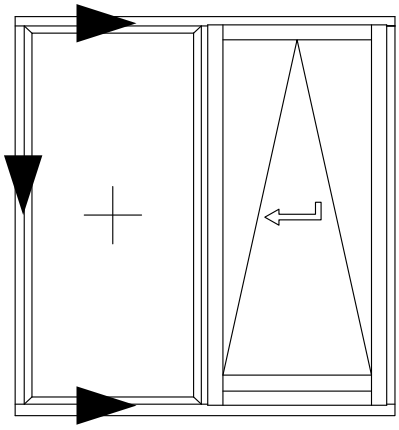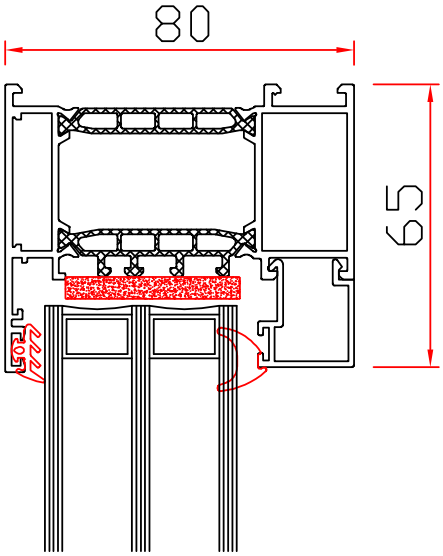
PSK - Aluminiowe