# Drzwi Harmonijkowe Drewniane

Otwierane na zewnątrz

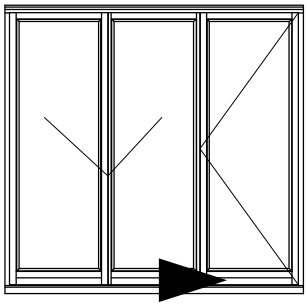

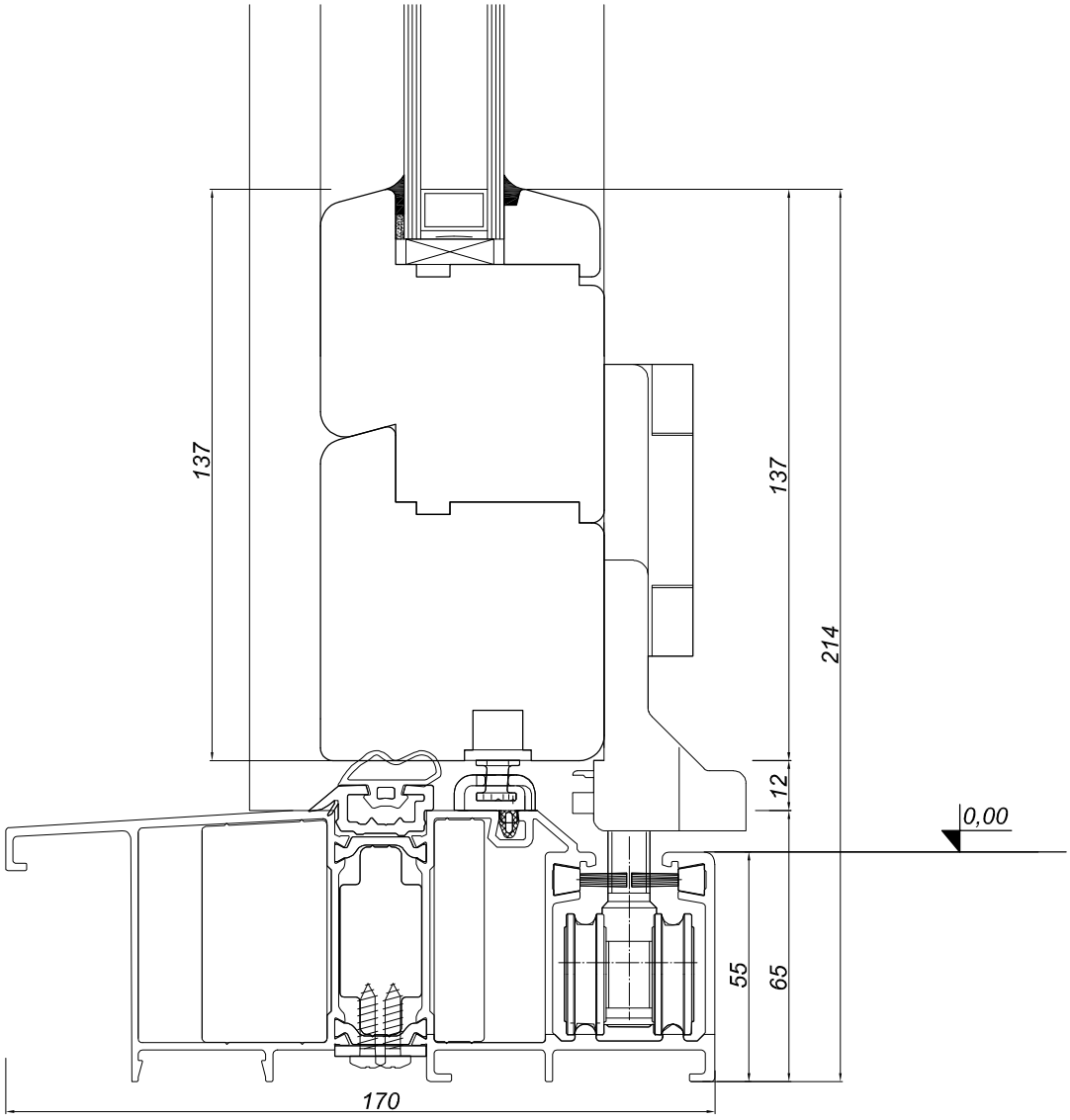


07/2016

# Drzwi Harmonijkowe Drewniane

Otwierane na zewnątrz

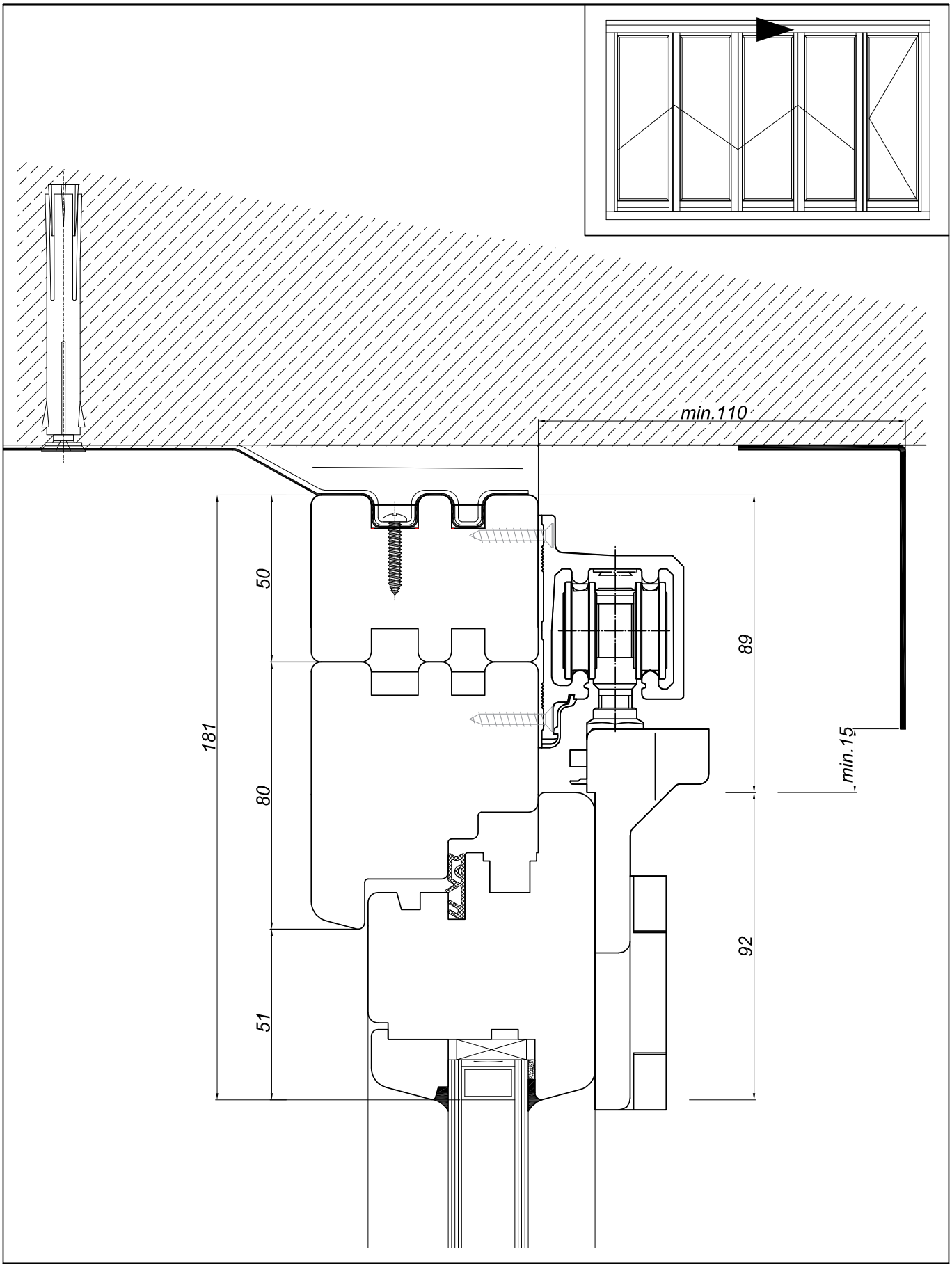


07/2016

# Drzwi Harmonijkowe Drewniane

Otwierane na zewnątrz

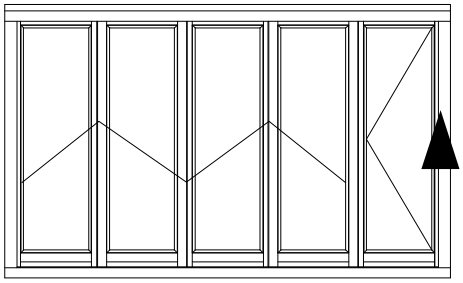

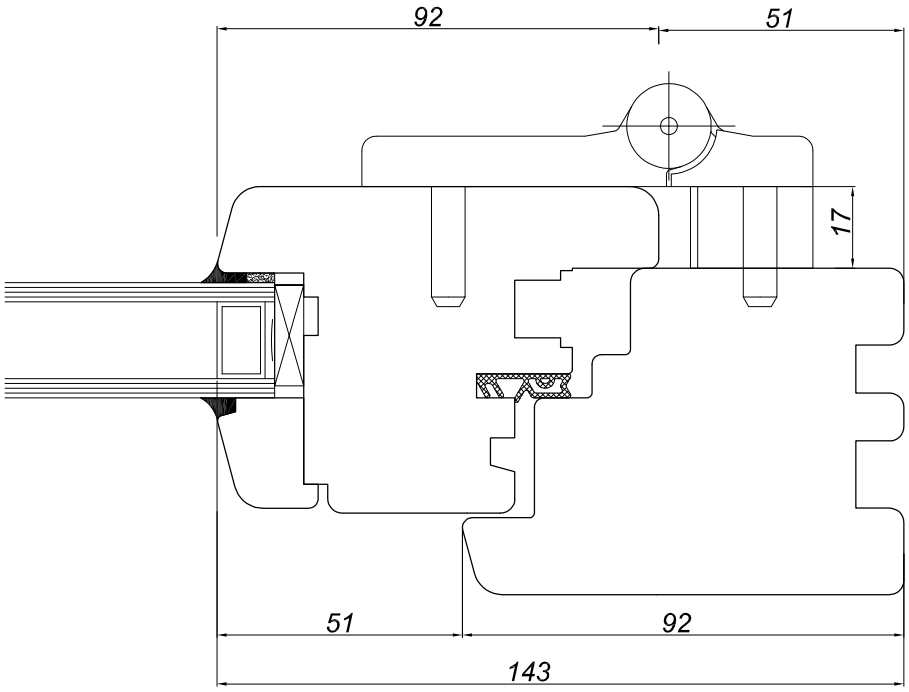


07/2016

# Drzwi Harmonijkowe Drewniane

Otwierane na zewnątrz

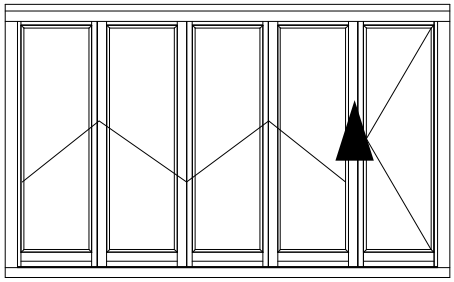

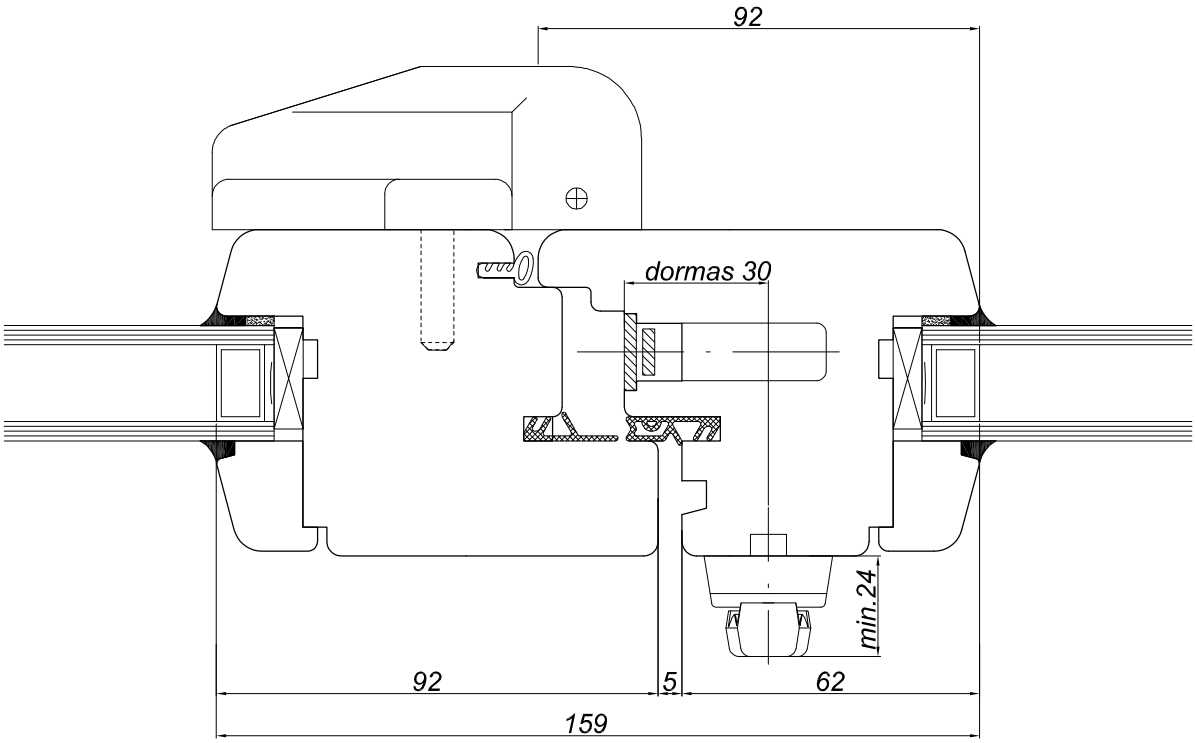


07/2016

# Drzwi Harmonijkowe Drewniane

Otwierane na zewnątrz

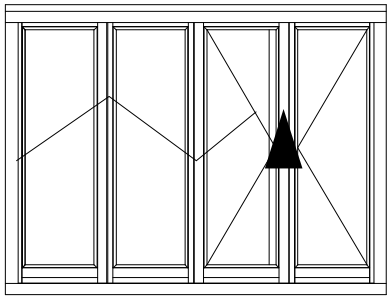

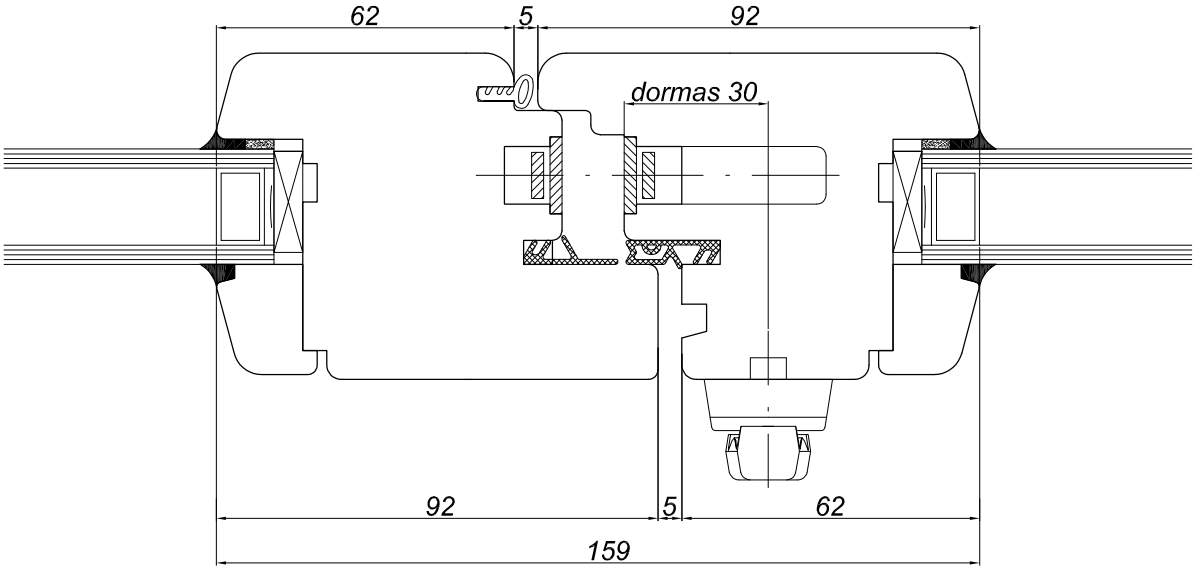


07/2016