TTD CASEMENT - Termo

Szklenie Ug=0,8 W/m²K ; Uw=1,1 W/m²K

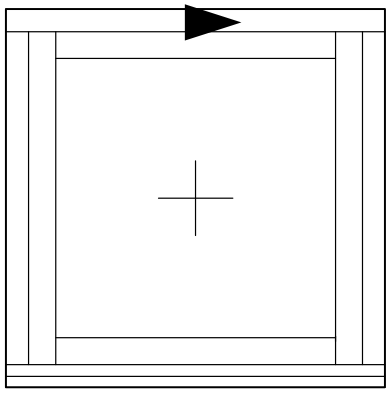

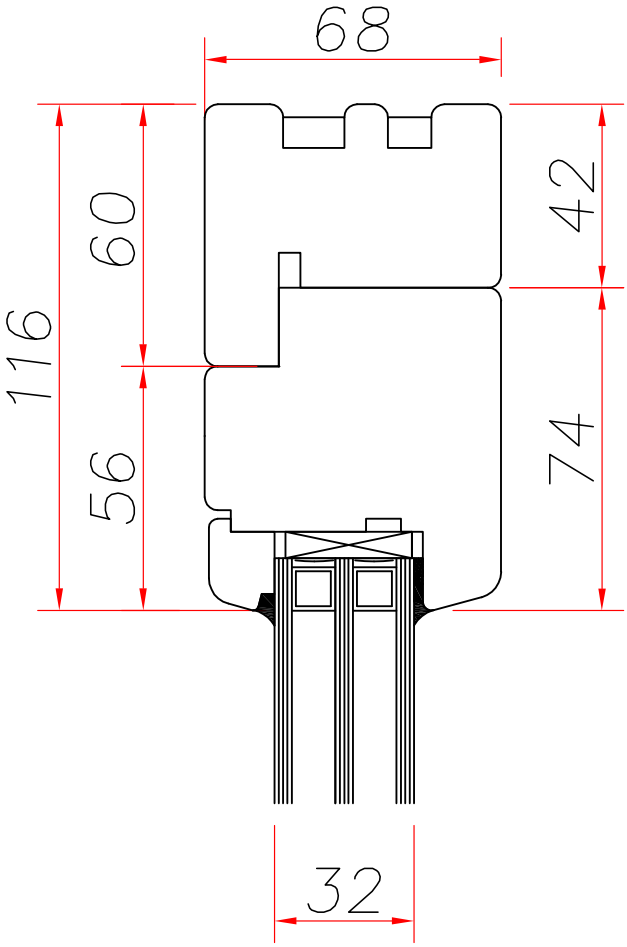

TTD CASEMENT - Termo

Szklenie Ug=0,8 W/m²K ; Uw=1,1 W/m²K

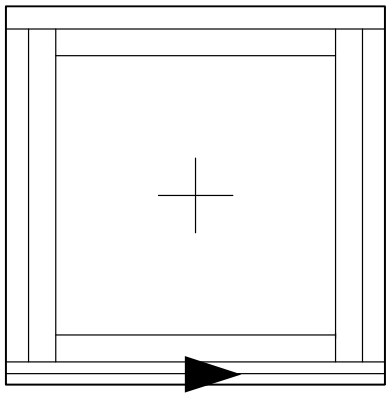

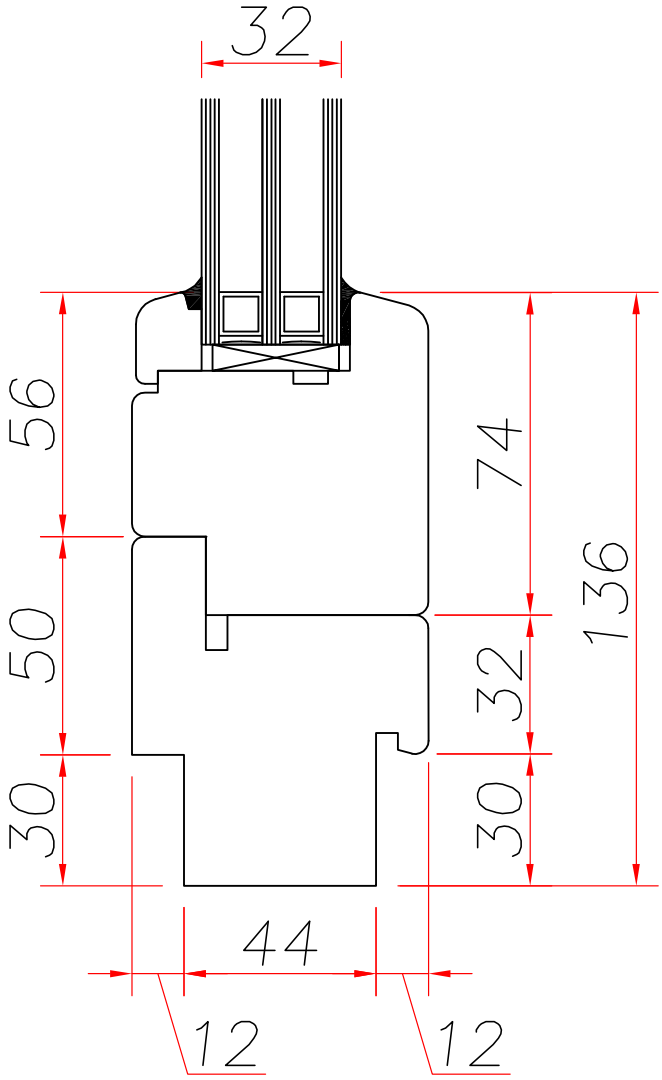

07/2016

TTD CASEMENT - Termo

Szklenie Ug=0,8 W/m²K ; Uw=1,1 W/m²K

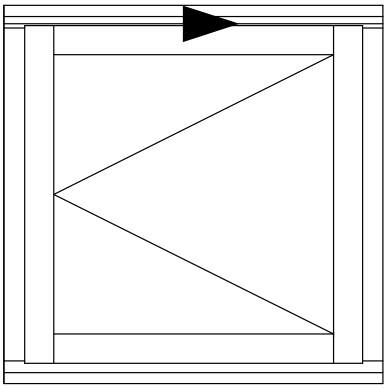

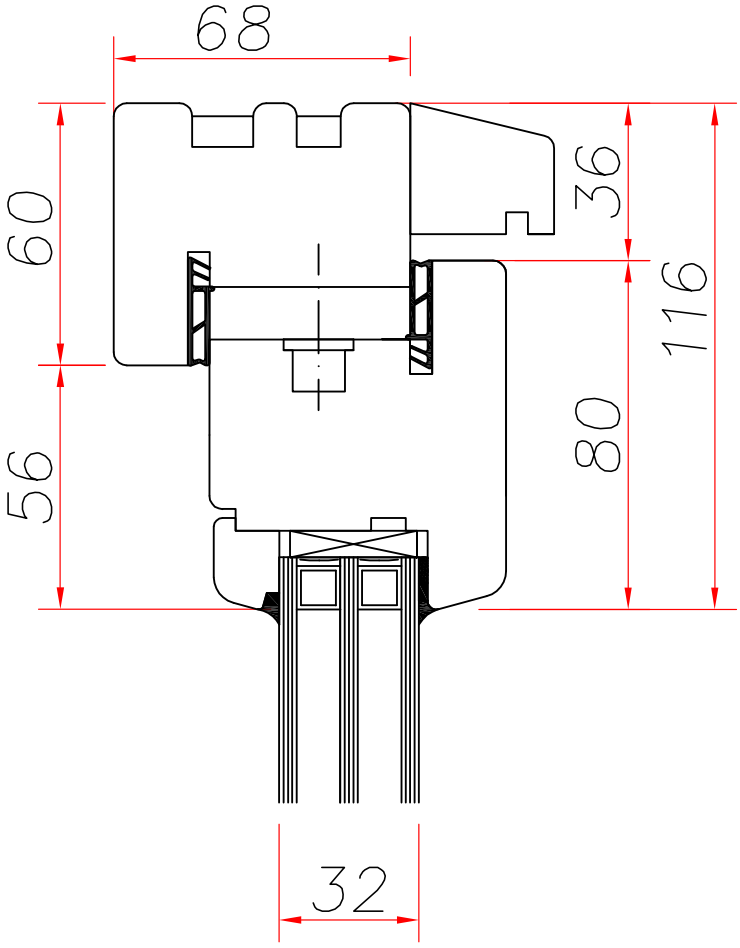

TTD CASEMENT - Termo

Szklenie Ug=0,8 W/m²K ; Uw=1,1 W/m²K

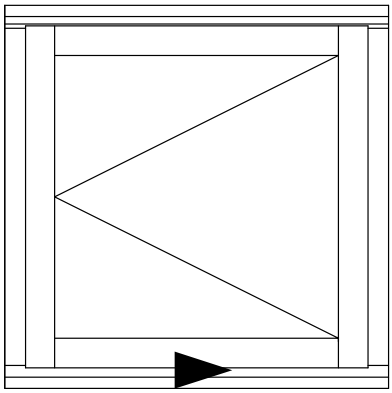

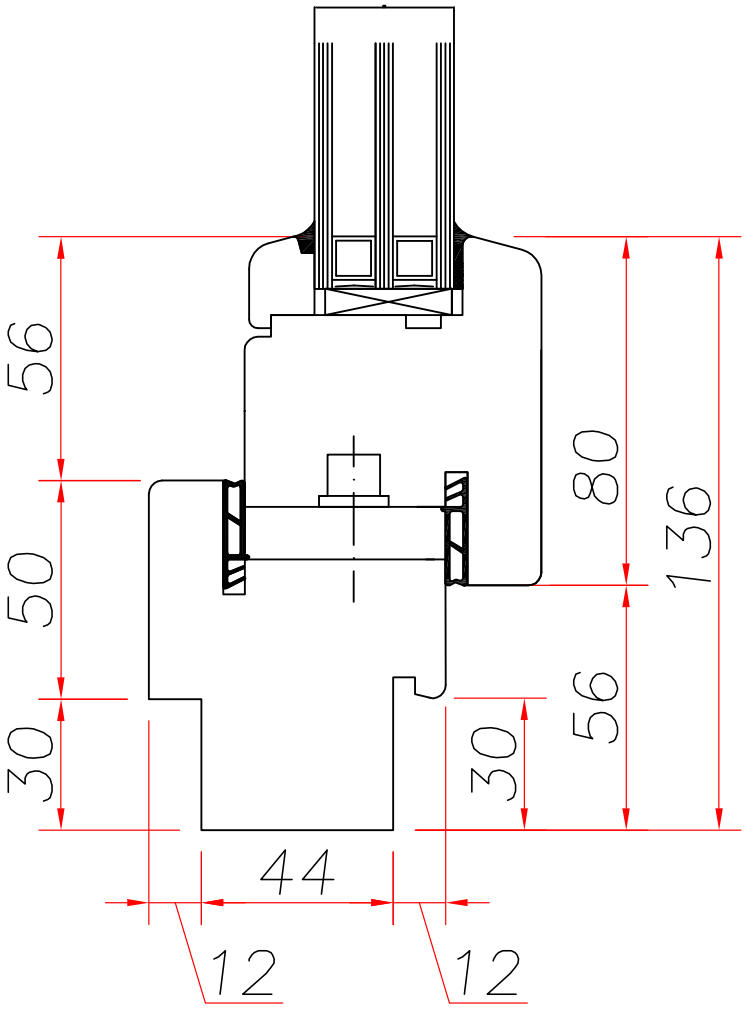

TTD CASEMENT - Termo

Szklenie Ug=0,8 W/m²K ; Uw=1,1 W/m²K

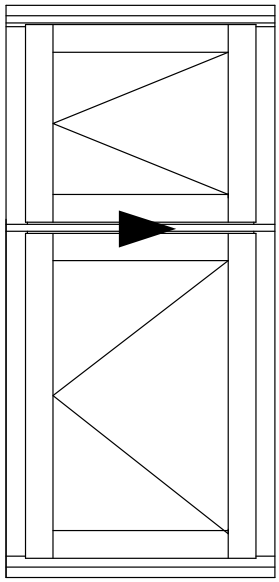

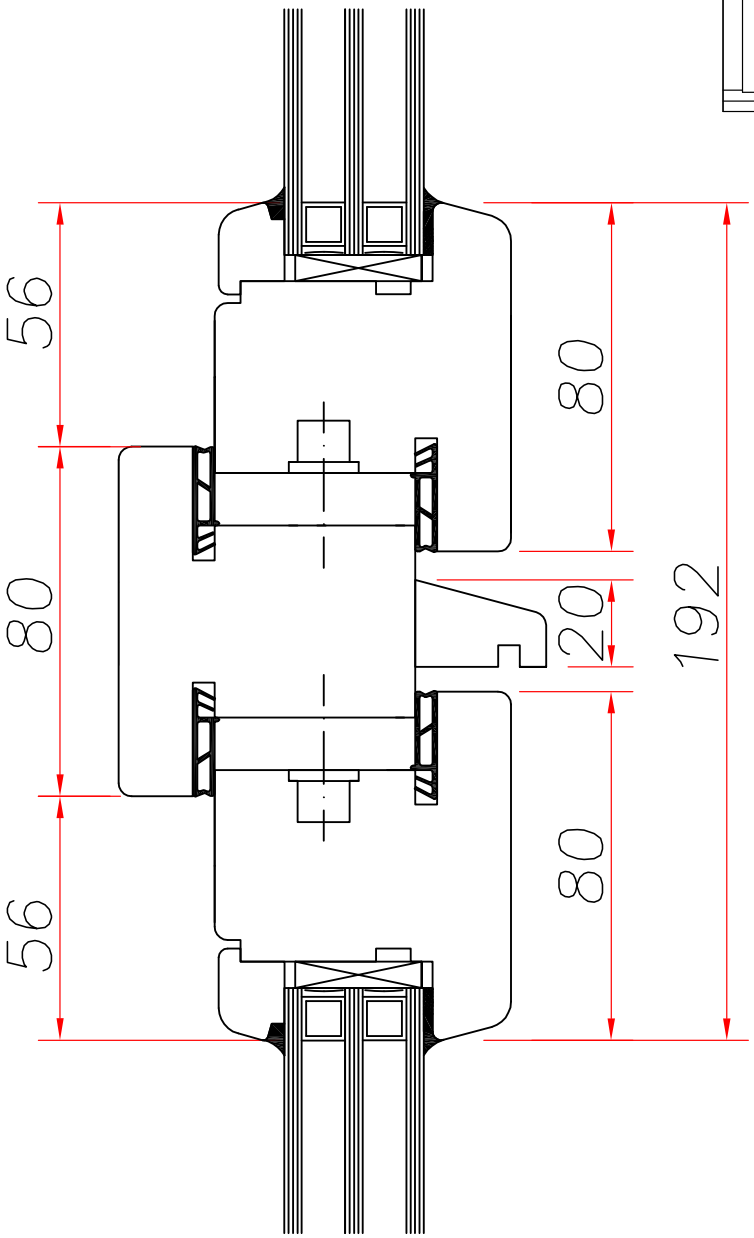

TTD CASEMENT - Termo

Szklenie Ug=0,8 W/m²K ; Uw=1,1 W/m²K

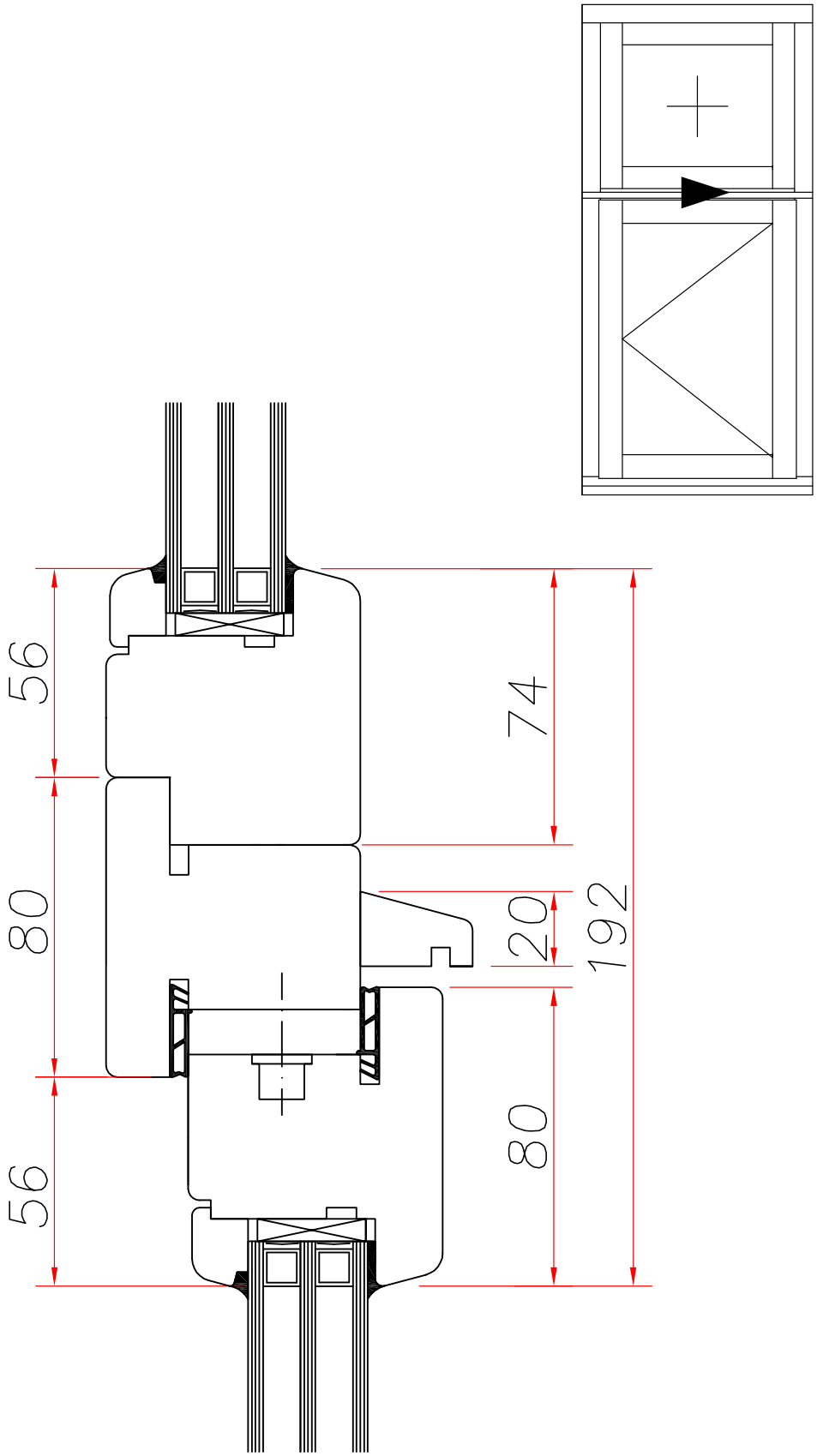

07/2016