TTD CASEMENT - Passiv

Szklenie Ug=0,5 W/m²K ; Uw=0,8 W/m²K

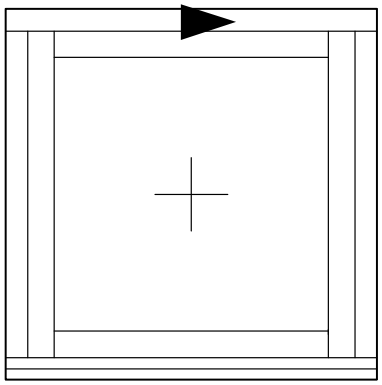

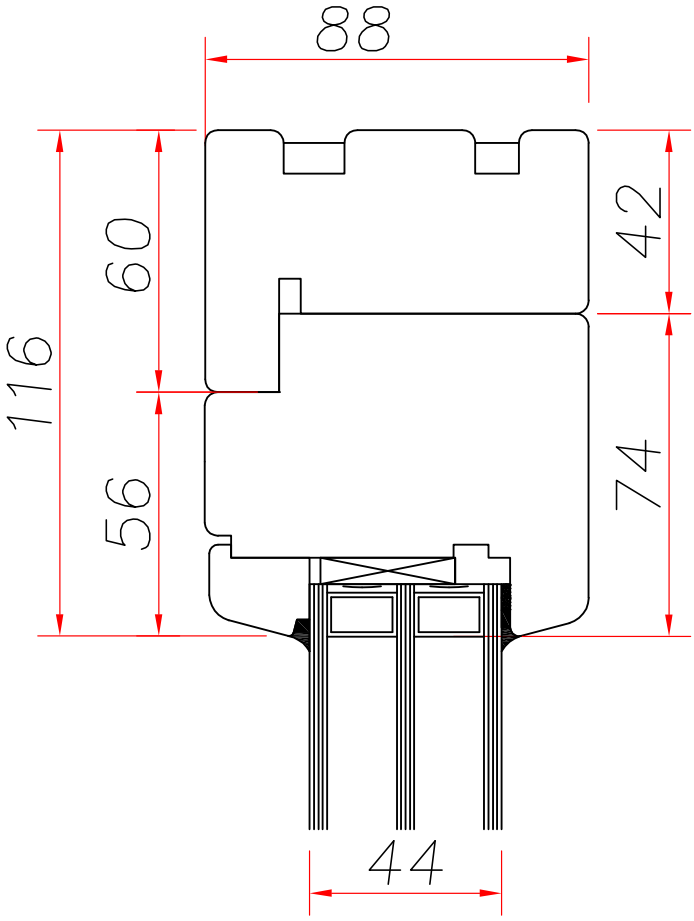

07/2016

TTD CASEMENT - Passiv

Szklenie Ug=0,5 W/m²K ; Uw=0,8 W/m²K

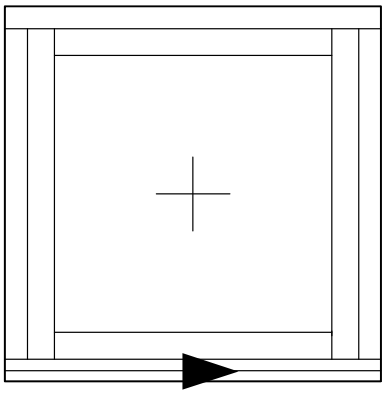

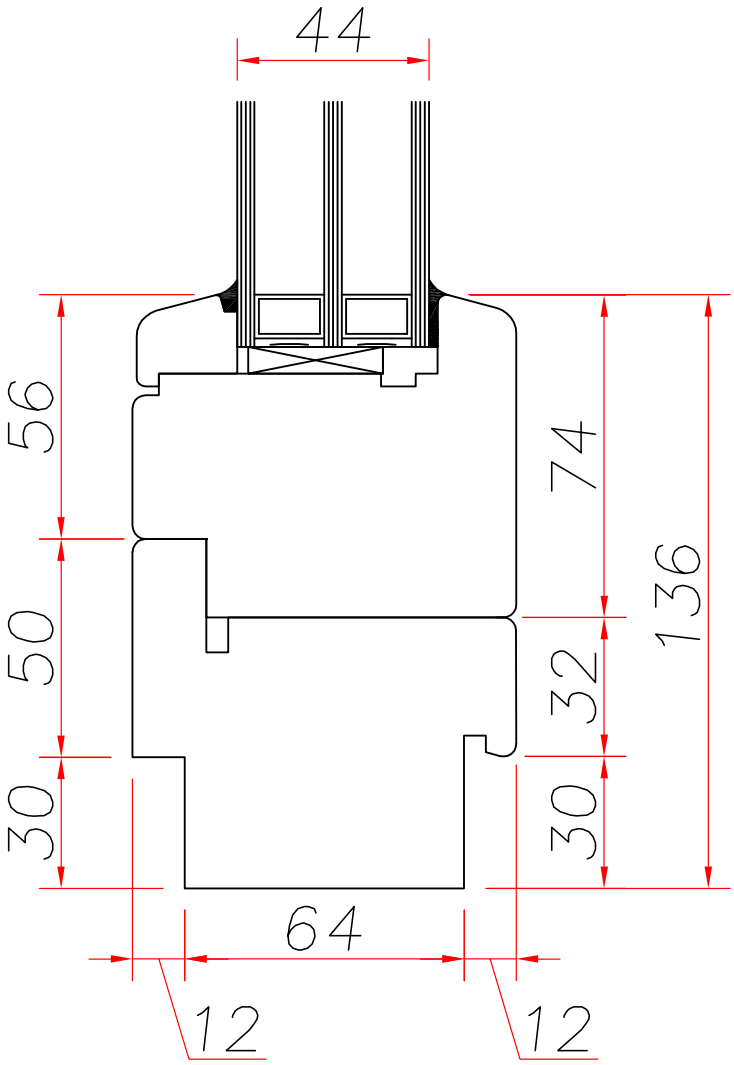

07/2016

TTD CASEMENT - Passiv

Szklenie Ug=0,5 W/m²K ; Uw=0,8 W/m²K

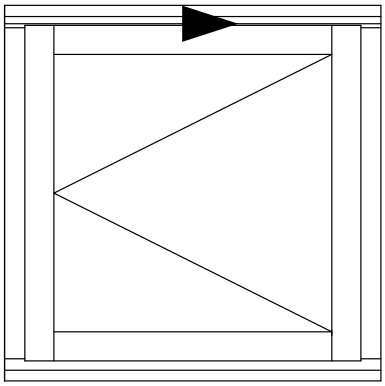

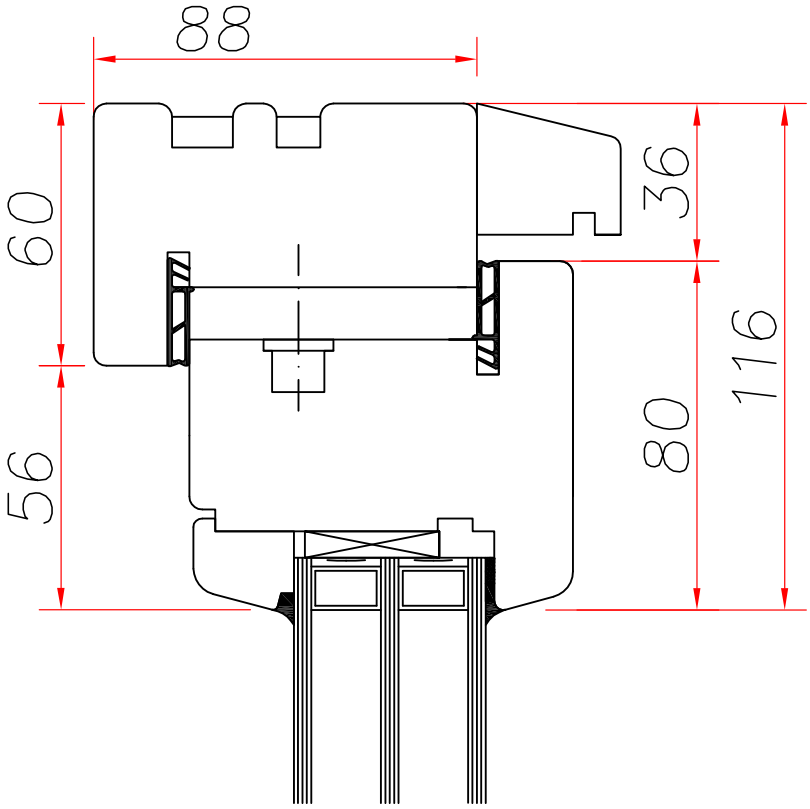

TTD CASEMENT - Passiv

Szklenie Ug=0,5 W/m²K ; Uw=0,8 W/m²K

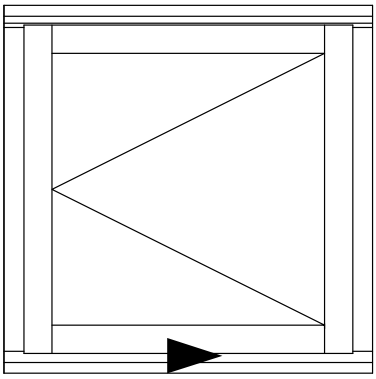

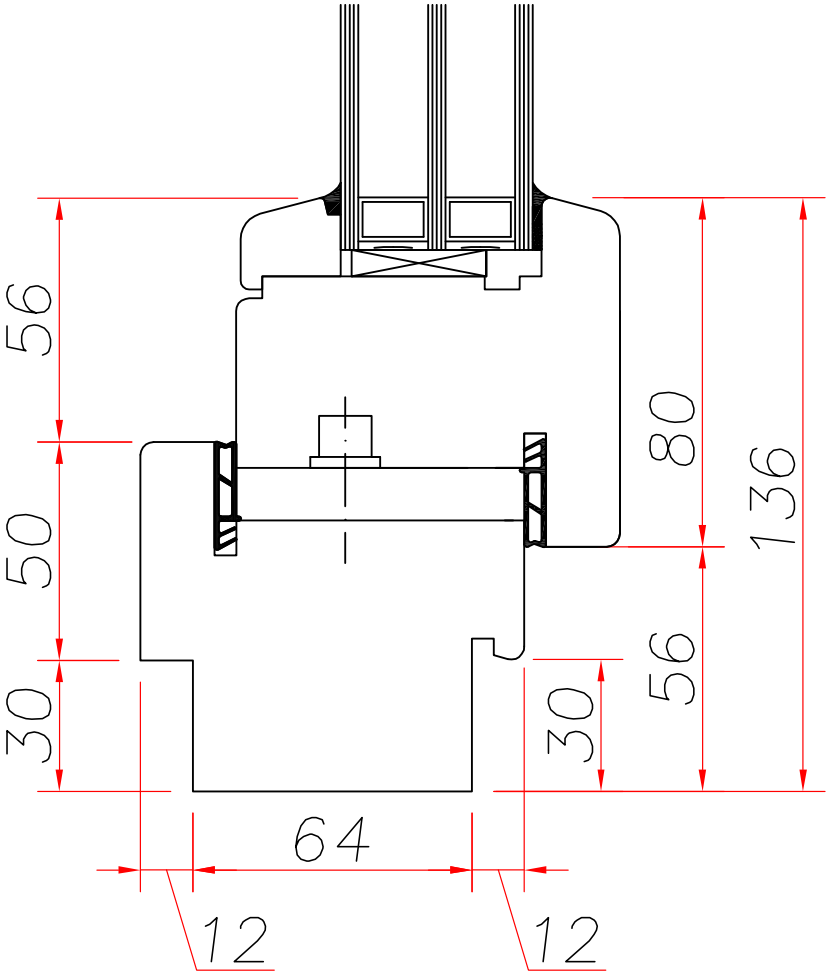

07/2016

TTD CASEMENT - Passiv

Szklenie Ug=0,5 W/m²K ; Uw=0,8 W/m²K

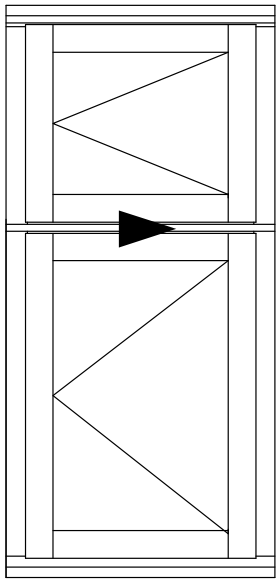

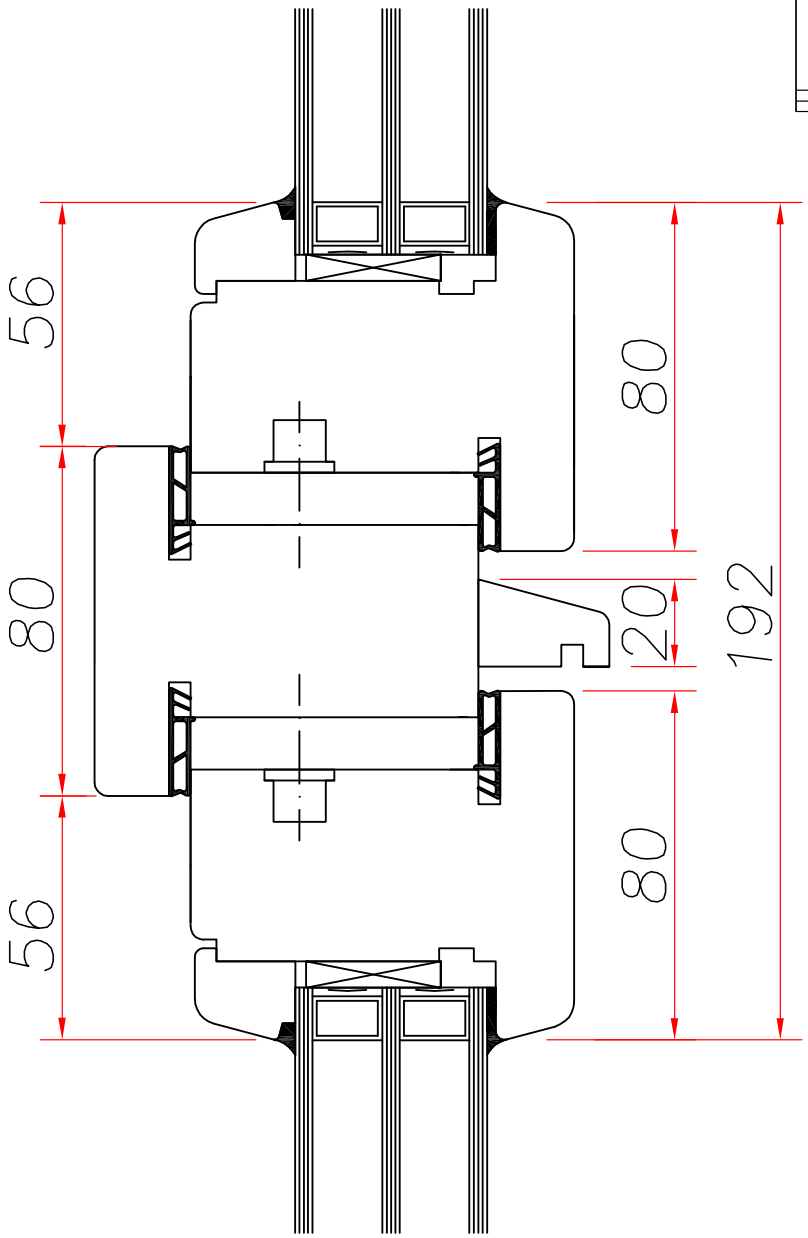

07/2016

TTD CASEMENT - Passiv

Szklenie Ug=0,5 W/m²K ; Uw=0,8 W/m²K

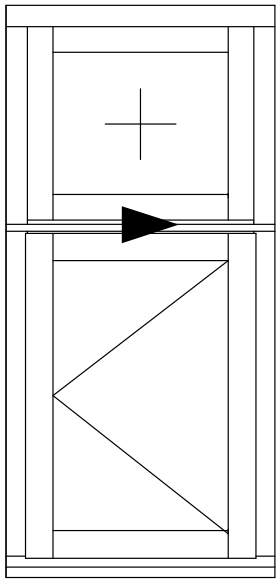

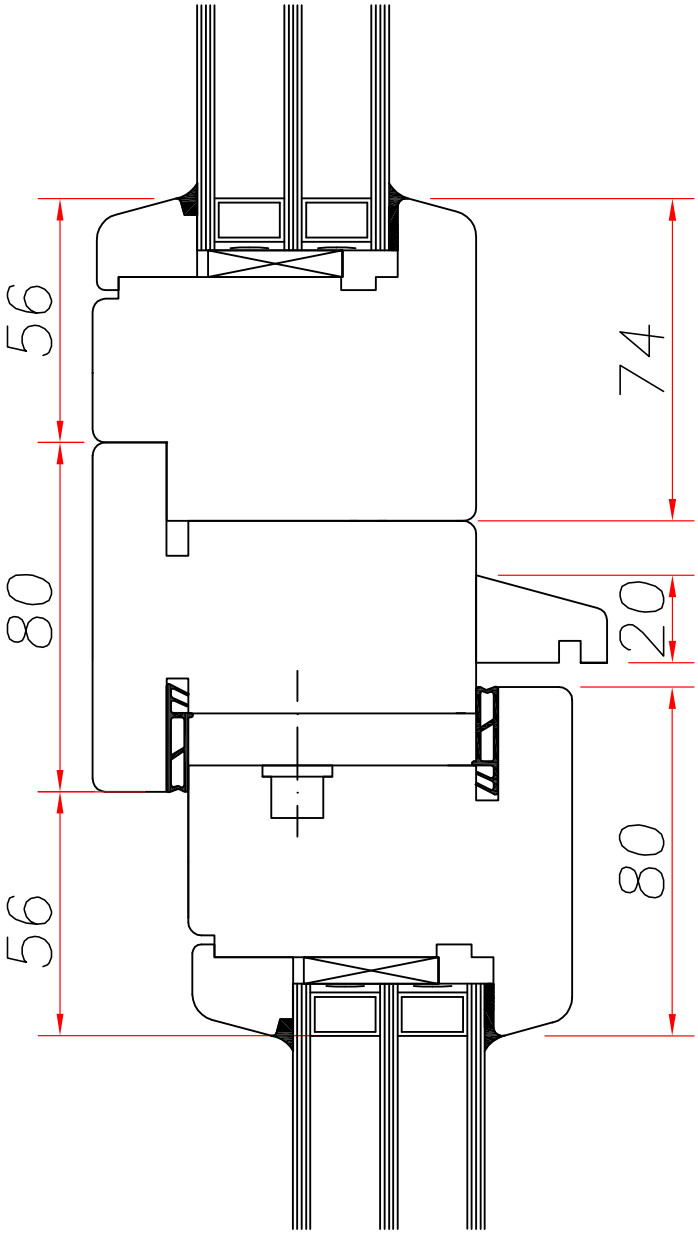

07/2016